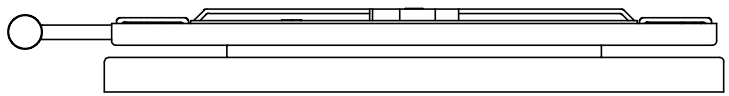

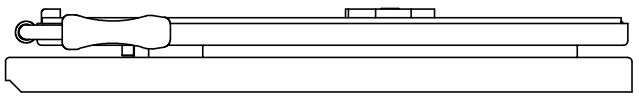

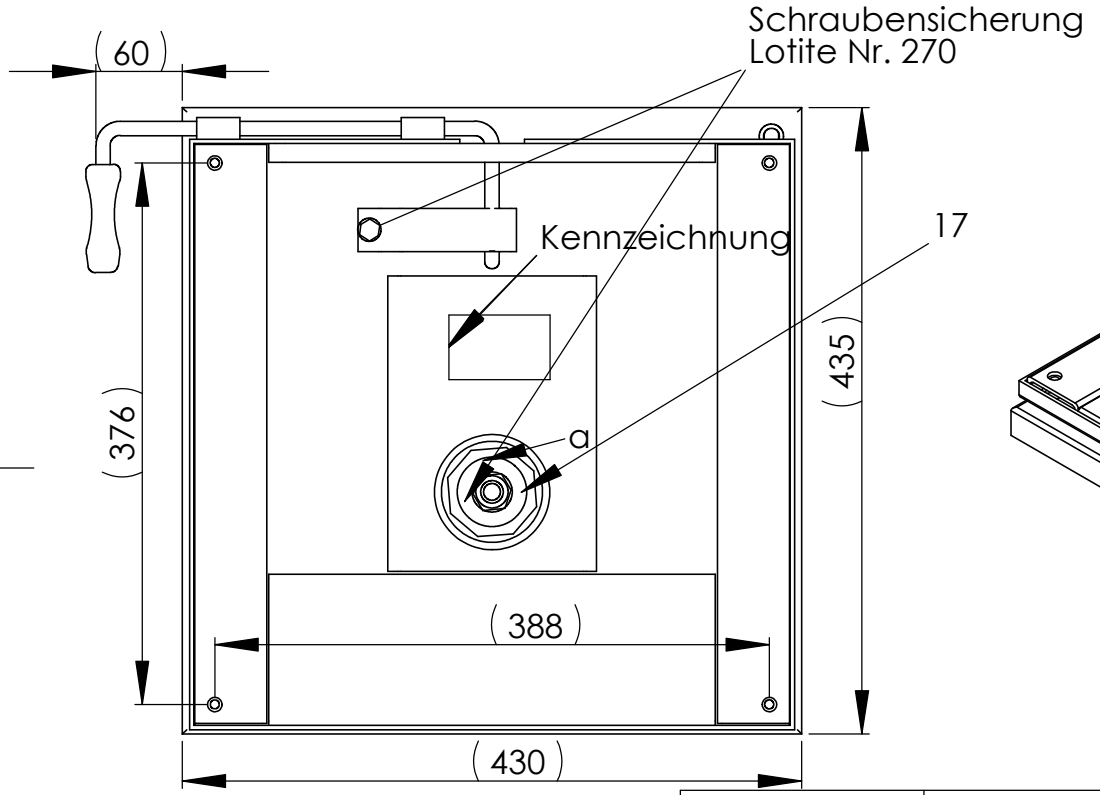

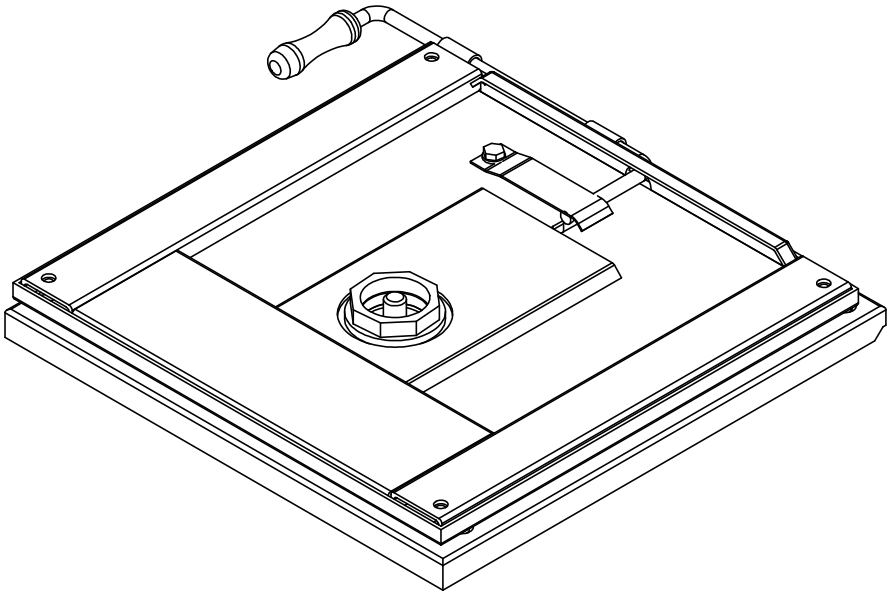

					REVISION
					Sportscraft Fahrzeugtechnik GmbH
	NAME	SIGNATUR	DATUM	11.6.06 Eisele	TITLE: Drehk. VW T4 FS ab 2.96 mittig drehend
				MATERIAL:	Zeichnungsnr. 33 46 009 00 — A4
a Drehachse 16.3.07				Gewicht	Maßstab M1:5 — Blatt