1	DE	EN	FR	ES	NL	IT
	Montage- und Bedienungsanleitung	Assembly and operating instructions	Instructions de montage et d'utilisation	Instrucciones de montaje y funcionamiento	Montage- en gebruiksaanwijzing	Istruzioni di montaggio e d´utilizzo
	Kipphebel-Schnellschlussventil Typ KSV zum Einbau in eine Gasversorgungsleitung, um die Gaszufuhr zu angeschlossenen Verbrauchsgeräten zu **„Öffnen“** oder zu **„Schließen“**	**Rocker arm quick-acting stop valve type KSV** for installation in a gas supply line, to “**Ope**n” or “**Close**” the gas supply to the connected consumer equipment	**Vanne à fermeture rapide à levier basculant de type KSV P** montage dans une conduite d'alimentation de gaz pour l'alimentation de gaz « **Ouvrir** » ou « **Fermer** » vers les consommateurs raccordés	**Válvula de cierre rápido de palanca basculante tipo KSV** para montar en un tubo de alimentación de gas para **«Abrir»** o **«Cerrar»** la alimentación de gas a los consumidores conectados	**Snelsluitventiel met tuimelschakelaar type KSV** voor inbouw in de gasvoedingsleiding om de gastoevoer naar aangesloten verbruik-sapparaten te **‘Openen’** of **‘Dicht’** te maken	**Bilanciere-valvola a chiusura rapida tipo KSV** montaggio in tubi di alimentazione del gas, per **“Aprire"** o **“Chiudere"** l'alimentazione di gas verso gli apparecchi di consumo collegati

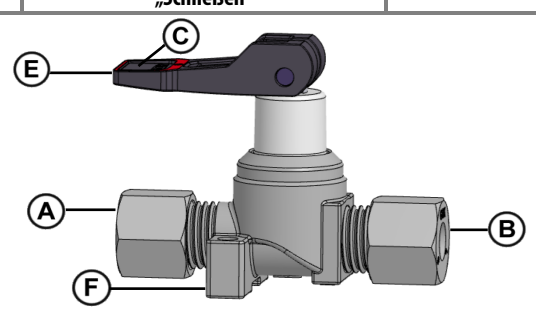

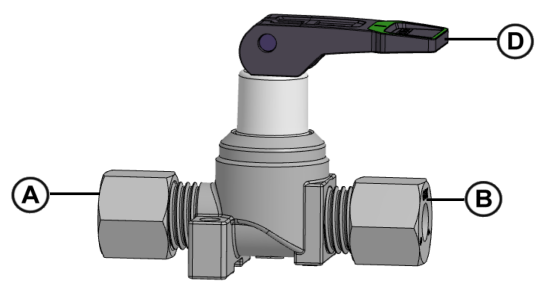

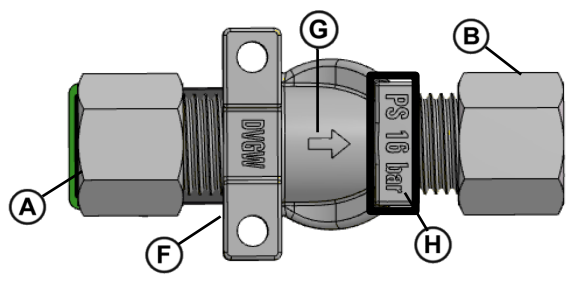

	Ⓐ Eingangsanschluss Ⓑ Ausgangsanschluss Ⓒ Griffmulde Ⓓ Kipphebel „**Offen-GRÜN-I**“-Stellung Ⓔ Kipphebel „**Geschlossen-ROT-0**“Stellung Ⓕ Befestigungskonsole Ⓖ Pfeil für Durchflussrichtung Ⓗ max. zulässiger Druck	Ⓐ Inlet connector Ⓑ Outlet connector Ⓒ Grip recess Ⓓ Rocker arm - “**Open-GREEN**” position **I** Ⓔ Rocker arm “**Closed-RED**” position **0** Ⓕ Mounting bracket Ⓖ Arrow for flow direction Ⓗ max. admissible pressure	Ⓐ Raccord d'entrée Ⓑ Raccord de sortie Ⓒ Poignée encastrée Ⓓ Levier basculant - position « **Ouvert-VERT-I** » Ⓔ Levier basculant - position « **Fermé-ROUGE-I** » Ⓕ Console de fixation Ⓖ Flèche indiquant le sens du débit Ⓗ Pression max. admissible	Ⓐ Conexión de entrada Ⓑ Conexión de salida Ⓒ Cavidad de agarre Ⓓ Palanca basculante: posición **Abierta-VERDE-I**» Ⓔ Palanca basculante: posición **Cerrada-ROJO-0**» Ⓕ Consola de fijación Ⓖ Flecha de sentido del caudal Ⓗ Presión máx. admitida	Ⓐ Ingangsaansluiting Ⓑ Uitgangsaansluiting Ⓒ Greepuitsparing Ⓓ Ttuimelschakelaar ‘**Open**-**GROEN**’-**I** stand Ⓔ Tuimelschakelaar ‘**Dicht-ROOD**’-**0** stand Ⓕ Bevestigingsconsole Ⓖ Pijl voor stromingsrichting Ⓗ max. toelaatbare druk	Ⓐ Raccordo di entrata Ⓑ Raccordo di uscita Ⓒ Maniglia incassata Ⓓ Bilanciere - posizione “**Aprire-VERDE-I**” Ⓔ Bilanciere - posizione “**Aprire-ROSSO-0**” Ⓕ Supporto di fissaggio Ⓖ Freccia per direzione di flusso Ⓗ Pressione max ammessa

	ZU DIESER ANLEITUNG	ABOUT THIS MANUAL	À PROPOSE DE CETTE NOTICE	ACERCA DE ESTAS INSTRUCCIONES	OVER DEZE HANDLEIDING	NOTA SULLE PRESENTI ISTRUZIONI
	• Diese Anleitung ist ein Teil des Produktes. • Für den bestimmungsgemäßen Betrieb und zur Einhaltung der Gewährleistung ist diese Anleitung zu beachten und dem Betreiber auszuhändigen. • Während der gesamten Benutzung aufbewahren. • Zusätzlich zu dieser Anleitung sind die nationalen Vorschriften, Gesetze und Installationsrichtlinien zu beachten.	• This manual is part of the product. • This manual must be observed and handed over to the operator to ensure that the component operates as intended and to comply with the warranty terms. • Keep it in a safe place while you are using the product. • In addition to this manual, please also observe national regulations, laws, and installation guidelines.	• La présente notice fait partie intégrante du produit. • Cette notice doit être observée et remise à l’exploitant en vue d’une exploitation conforme et pour respecter les conditions de garantie. • À conserver pendant toute la durée d'utilisation. • Outre cette notice, les prescriptions, lois et directives d'installation nationales doivent être respectées.	• Estas instrucciones forman parte del producto. • Para cumplir el uso previsto y conservar la garantía, estas instrucciones deben cumplirse y entregarse al usuario. • El usuario debe conservar estas instrucciones durante toda la vida de uso del producto. • Además de estas instrucciones deben observarse las normativas, leyes y normas de instalación nacionales vigentes.	• Deze handleiding maakt deel uit van het product. • Om het product volgens de voorschriften te kunnen gebruiken en in verband met de garantie moet deze handleiding in acht worden genomen en aan de gebruiker worden overhandigd. • Bewaren gedurende de gehele gebruiksduur. • Neem naast deze handleiding ook de nationale voorschriften, wetten en installatierichtlijnen in acht.	• Queste istruzioni sono parte integrante del prodotto. • Per garantire un funzionamento conforme alla destinazione d’uso e per non compromettere la validità della garanzia, è necessario attenersi alle presenti istruzioni e consegnarle al gestore. • Conservarle per tutto il periodo di utilizzo. • Oltre alle presenti istruzioni, osservare le disposizioni, le leggi e le direttive di installazione valide nel Paese di utilizzo.

	ALLGEMEINE PRODUKTINFORMATION	GENERAL PRODUCT INFORMATION	INFORMATIONS GÉNÉRALES SUR LE PRODUIT	INFORMACIÓN GENERAL DEL PRODUCTO	ALGEMENE PRODUCTINFORMATIE	INFORMAZIONI GENERALI SUL PRODOTTO
	Das Schnellschlussventil mit Kipphebel nach DIN 4817-1, zum Einbau in eine Gasversorgungsleitung, um die Gaszufuhr zum angeschlossenen Verbrauchsgerät zu „Öffnen“ oder zu „Schließen“. Dieses erfüllt die Anforderungen gemäß EN 1949, dass jedes einzelne Verbrauchsgerät über ein getrenntes Absperrventil verfügen muss. • Keine Drosselung, nur volle „**Offen**“- bzw. „**Geschlossen**“-Stellung. • Zum schnellen Öffnen und Schließen.	The quick-acting stop valve with rocker arm in accordance with DIN 4817-1, for installation in a gas supply line, to “Open” or “Close” the gas supply to the connected consumer equipment. This fulfils the requirements of EN 1949, that each individual piece of consumer equipment must have an isolated shut-off valve. • No regulating, only completely “**Open**” or “**Closed**” position. • For fast opening and closing.	La vanne à fermeture rapide avec levier basculant selon la norme DIN 4817-1, montage dans une conduite d'alimentation de gaz pour « Ouvrir » ou « Fermer » l'alimentation de gaz vers le consommateur raccordé. Elle est conforme aux exigences de la norme EN 1949, selon lesquelles chaque consommateur doit posséder un robinet d'arrêt séparé. • Pas d'étranglement, uniquement position entièrement « **Ouverte** » ou « **Fermé**e » . • Pour une ouverture et une fermeture rapides.	Válvula de cierre rápido con palanca basculante de acuerdo con la norma DIN 4817-1, para montar en un tubo de alimentación de gas para «Abrir» o «Cerrar» la alimentación de gas a los consumidores conectados. Cumple con los requisitos de la norma EN 1949, por los que cada consumidor debe disponer de una válvula de cierre independiente. • Sin regulación, solo posición completa de «**Abierta**» y «**Cerrada**». • Para una apertura y cierre rápidos.	Het snelsluitventiel met tuimelschakelaar conform DIN 4817-1, voor inbouw in een gasvoedingsleiding om de gastoevoer naar het aangesloten verbruiksapparaat te ‘Openen’ of te ‘Dicht’. Dit voldoet aan de vereiste conform EN 1949 dat ieder afzonderlijk verbruiksapparaat over een gescheiden afsluiter moet beschikken. • Geen smoren, alleen volledige ‘**Open**’- of ‘**Dicht**’-stand. • Voor snel openen en sluiten.	La valvola a chiusura rapida con bilanciere in conformità a DIN 4817-1 montaggio in tubi di alimentazione del gas, per “Aprire" o “Chiudere" l'alimentazione di gas verso l’apparecchio di consumo collegato. Esso soddisfa i requisiti ai sensi della EN 1949 per cui ogni singolo apparecchio di consumo deve essere dotato di una valvola d’intercettazione separata. • Nessuna limitazione del flusso, solo posizione completamente “**Aperta**" o “**Chiusa**”. • Per apertura e chiusura rapida.

	SICHERHEITSBEZOGENE HINWEISE	SAFETY ADVICE	CONSIGNES DE SÉCURITÉ	ADVERTENCIAS DE SEGURIDAD	VEILIGHEIDSVOORSCHRIFTEN	AVVERTENZE SULLA SICUREZZA
	• Ihre Sicherheit und die Sicherheit anderer ist uns sehr wichtig. • Wir haben viele wichtige Sicherheitshinweise in dieser Montage- und Bedienungsanleitung zur Verfügung gestellt. • Lesen und beachten Sie alle Sicherheitshinweise sowie Hinweise. ⚠ Dies ist das Warnsymbol. Dieses Symbol warnt vor möglichen Gefahren, die den Tod oder Verletzungen für Sie und andere zur Folge haben können. Alle Sicherheitshinweise folgen dem Warnsymbol, auf dieses folgt entweder das Wort **„GEFAHR“, „WARNUNG“** oder **„VORSICHT“**. Diese Worte bedeuten:	• Your safety and the safety of others are very important to us. • We have provided many important safety messages in this assembly and operating manual. • Always read and obey all safety messages. ⚠ This is the safety alert symbol. This symbol alerts you to potential hazards that can kill or hurt you and others. All safety messages will follow the safety alert symbol and either the word **“DANGER”, “WARNING”,** or **“CAUTION”**. These words mean:	• Nous attachons une importance cruciale à votre sécurité et à celle d’autrui. • Aussi avons-nous mis à votre disposition, dans cette notice de montage et d’utilisation, un grand nombre de consignes de sécurité des plus utiles. • Veuillez lire et observer toutes les consignes de sécurité ainsi que les avis. ⚠ Voici le symbole de mise en garde. Il vous avertit des dangers éventuels susceptibles d’entraîner des blessures ou la mort – la vôtre ou celle d’autrui. Toutes les consignes de sécurité sont précédées de ce symbole de mise en garde, lui-même accompagné des mots **« DANGER »**, **« AVERTISSEMENT »** ou **« ATTENTION »**. Voici la signification de ces termes :	• Su seguridad y la seguridad de terceros son muy importantes para nosotros. • Hemos incluido muchas advertencias de seguridad importantes en este manual de instrucciones y montaje. • Lea y cumpla tanto las advertencias de seguridad como las notas. ⚠ Este es el icono de advertencia. Este icono advierte de los posibles peligros que podrían causar la muerte o lesiones a usted y a terceros. Todas las advertencias de seguridad están precedidas por el icono de advertencia seguido de la palabra **"PELIGRO", "ADVERTENCIA"** o **"ATENCIÓN"**. Dichas palabras significan:	• Wij hechten veel waarde aan uw veiligheid en die van anderen. • Daarom hebben we in deze montage- en gebruiksaanwijzing veel belangrijke veiligheidsvoorschriften opgenomen. • Wij verzoeken u alle veiligheidsvoor-schriften en overige instructies te lezen en op te volgen. ⚠ Dit is het waarschuwingssymbool. Dit symbool waarschuwt u voor mogelijke gevaren die zowel voor u als voor anderen de dood of verwondingen tot gevolg kunnen hebben. Alle veiligheidsvoorschriften worden aangegeven met een waarschuwingssymbool, gevolgd door het woord **“GEVAAR”, “WAARSCHUWING”** of **“VOORZICHTIG”**. Deze woorden betekenen:	• Attribuiamo grande importanza alla sicurezza vostra e di chi vi circonda. • Per questo, nelle presenti istruzioni di montaggio e di utilizzo abbiamo raccolto tante importanti avvertenze per la sicurezza. • Vi invitiamo a leggere e osservare tutte le avvertenze e indicazioni fornite. ⚠ Questo è un simbolo di avvertenza. Esso richiama la vostra attenzione su potenziali pericoli che possono provocare la morte o lesioni all'utilizzatore e ad altre persone. Tutte le avvertenze per la sicurezza sono precedute dal simbolo di avvertenza, il quale è a sua volta preceduto dal termine **"PERICOLO", "AVVERTENZA"** o **"ATTENZIONE"**. Detti termini hanno il seguente significato:
	⚠GEFAHR bezeichnet eine **Personengefährdung** mit einem **hohen Risikograd**. ➜ Hat **Tod** oder eine **schwere Verletzung** zur Folge. **⚠WARNUNG** bezeichnet eine **Personengefährdung** mit einem **mittleren Risikograd**. ➜ Hat **Tod** oder eine **schwere Verletzung** zur Folge. **⚠VORSICHT** bezeichnet eine **Personengefährdung** mit einem **niedrigen Risikograd**. ➜ Hat eine **geringfügige** oder **mäßige Verletzung** zur Folge. ***HINWEIS*** bezeichnet einen **Sachschaden**. ➜ Hat eine **Beeinflussung** auf den laufenden Betrieb.	**⚠DANGER** describes a **personal hazard** with a **high degree of risk.** ➜ May result in **death or serious injury.** **⚠WARNING** describes a **personal hazard** with a **medium degree of risk.** ➜ May result in **death or serious injury.** **⚠CAUTION** describes a **personal hazard** with a **low degree of risk.** ➜ May result in **minor or moderate injury.** ***NOTICE*** describes **material damage.** ➜ Has an **effect** on ongoing operation.	**⚠DANGER** signale un **danger pour une personne** comportant **un niveau de risque élevé**. ➜ Peut entraîner **la mort ou une blessure grave.** **⚠AVERTISSEMENT** signale un **danger pour une personne** comportant un niveau de risque moyen. ➜ Peut entraîner **la mort ou une blessure grave.** **⚠ATTENTION** signale un **danger pour une personne** comportant **un niveau de risque faible**. ➜ Peut entraîner **une blessure légère à moyenne.** ***AVIS*** signale un **dommage matériel**. ➜ Une **influence** sur l’exploitation.	**⚠PELIGRO** indica un **peligro para las personas** con un **alto grado de riesgo**. ➜ Tiene como consecuencias **la muerte o lesiones graves.** **⚠ADVERTENCIA** indica un **peligro para las personas** con un **grado de riesgo medio.** ➜ Tiene como consecuencias **la muerte o lesiones graves.** **⚠ATENCIÓN** indica un **peligro para las personas** con un **grado de riesgo bajo.** ➜ Tiene como consecuencias **lesiones leves o moderadas.** ***AVISO*** indica un **daño material.** ➜ Tiene **influencia** en el funcionamiento.	**⚠GEVAAR** wijst op **gevaar voor personen** met een **hoog risico**. ➜ Heeft de **dood of zware verwondingen** tot gevolg. **⚠WAARSCHUWING** wijst op **gevaar voor personen** met een **gemiddeld risico**. ➜ Heeft de **dood of zware verwondingen**tot gevolg. **⚠VOORZICHTIG** wijst op **gevaar voor personen** met een **laag risico**. ➜ Heeft lichte of **matige verwondingen** tot gevolg. ***LET OP*** wijst op mogelijke **materiële schade**. ➜ Heeft **invloed** op het lopende bedrijf.	**⚠PERICOLO** indica un **pericolo per le persone** con un **grado di rischio elevato**. ➜ Può comportare **conseguenze fatali** o **lesioni gravi**. **⚠AVVERTENZA** indica un **pericolo per le persone** con un **grado di rischio medio**. ➜ Può comportare **conseguenze fatali** o **lesioni gravi**. **⚠ATTENZIONE** indica un **pericolo per le persone** con un **grado di rischio esiguo**. ➜ Può comportare una **lesione** di entità lieve o **media**. ***NOTA*** indica un **danno materiale**. ➜ **Influisce** sul funzionamento dell'impianto.
§EU	**⚠GEFAHR** **Ausströmendes Flüssiggas ist hoch entzündbar!** Kann zu Explosionen führen. Schwere Verbrennungen bei direktem Hautkontakt. • Verbindungen regelmäßig auf Dichtheit prüfen! • Bei Gasgeruch und Undichtheit sofortige Außerbetriebnahme der Anlage! • Zündquellen oder elektrische Geräte außer Reichweite halten! • Entsprechende Gesetze und Verordnungen beachten!	**⚠DANGER** **Escaping liquid petroleum gas is highly flammable!** Can cause explosions. Severe burns in case of direct skin contact. • Regularly check connections for leak-tightness. • If you smell gas or detect a leak, shut the system down immediately. • Keep ignition sources and electrical devices out of reach. • Observe applicable laws and regulations.	**⚠DANGER** **Le GPL qui s’écoule est hautement inflammable !** Peut provoquer des explosions. Risque de graves brûlures au contact direct avec la peau. • Contrôler régulièrement l’étanchéité des raccords ! • Mise hors service immédiate de l’installation en cas d’odeur de gaz et de fuite ! • Maintenir à l’écart des sources d’inflammation et des équipements électriques ! • Respecter la législation et les règlements correspondants !	**⚠PELIGRO** **¡Los escapes de gas licuado son muy inflamables!** Pueden producir explosiones. Quemaduras graves al entrar en contacto directo con la piel. • ¡Comprobar con regularidad la estanqueidad de las uniones! • ¡Si se nota olor a gas o se detecta una fuga, poner el aparato fuera de servicio inmediatamente! • ¡Mantener lejos de focos de ignición o aparatos eléctricos! • ¡Respetar la normativa y las disposiciones legales aplicables!	**⚠GEVAAR** **Vloeibaar gas is bij ontsnapping licht ontvlambaar!** Explosiegevaar. Leidt bij direct contact met de huid tot ernstige brandwonden. • Controleer de verbindingen regelmatig op lekkage! • Stel het apparaat direct buiten bedrijf als u gas ruikt of een lekkage waarneemt! • Houd ontstekingsbronnen en elektrische apparaten op afstand! • Neem de toepasselijke wetten en verordeningen in acht!	**⚠PERICOLO** **Le fuoriuscite di gas liquido sono estremamente infiammabili!** Pericolo di esplosioni. Gravi ustioni in caso di contatto diretto con la cute. • Controllare regolarmente la tenuta delle connessioni! • In caso di odore di gas o mancanza di tenuta, procedere immediatamente alla messa fuori servizio dell’impianto! • Tenere fonti di accensione o apparecchi elettrici lontano dal campo d’azione! • Attenersi alle relative leggi ed ordinanze!

	KENNZEICHNUNG	INDENTIFICATION	MARQUAGE	MARCADO	MARKERING	CONTRASSEGNO
	Für eine eindeutige Zuordnung jeweils das Absperrventil mit dem Symbol des abzusperrenden Verbrauchgerätes kennzeichnen!	To avoid confusion, mark the shut-off valve with the symbol of the respective device!	Pour assurer une affectation claire, caractériser le robinet d'arrêt avec le symbole de l'appareil consommateur à couper !	Para que la asignación de la válvula de cierre no se preste a confusión, márquelas todas con el símbolo del aparato consumidor al que corta el suministro!	Voorzie afsluitventiel van het symbool van het af te sluiten verbruiksapparaat om verwarring te voorkomen!	Per un'assegnazione univoca, contrassegnare la valvola d'intercettazione con il simbolo del rispettivo apparecchio di consumo!

DE	EN	FR	ES	NL	IT
BESTIMMUNGSGEMÄSSE VERWENDUNG	**INTENDED USE**	**UTILISATION CONFORME**	**USO PREVISTO**	**BEOOGD GEBRUIK**	**IMPIEGO CONFORME ALL'USO PREVISTO**
Betriebsmedien	**Operating media**	**Fluide de service**	**Medios de servicio**	**Bedrijfsmedia**	**Mezzi di esercizio**
• Flüssiggas (Gasphase)	• LPG (gas phase)	• Gaz de pétrole liquéfié (phase gazeuse)	• Gas licuado (fase gaseosa)	• Vloeibaar gas (gasfase)	• Gas liquido (stato gassoso)
Eine Liste der Betriebsmedien mit Angabe der Bezeichnung, der Norm und des Verwendungslandes erhalten Sie im Internet unter **www.gok.de/liste-der-betriebsmedien.**	You will find a list of operating media with descriptions, the relevant standards, and the country in which they are used on the Internet at **www.gok.de/liste-der-betriebsmedien**	Vous trouverez une liste des fluides d'exploitation utilisés avec indication de la désignation, de la norme et du pays d'utilisation sur Internet à l'adresse **www.gok.de/liste-der-betriebsmedien.**	Siempre hay disponible una lista de medios de servicio con los datos de la denominación, la norma y el país de uso en Internet en **www.gok.de/liste-der-betriebsmedien.**	Een lijst van bedrijfsmedia met opgave van de aanduiding, de norm en het gebruiksland vindt u op **www.gok.de/liste-der-betriebsmedien.**	L'elenco dei mezzi di esercizio utilizzati con indicazioni circa la denominazione, la norma e il Paese di utilizzo è reperibile in rete all'indirizzo **www.gok.de/liste-der-betriebsmedien.**
Einsatzbereich	**Field of application**	**Domaine d'utilisation**	**Aplicaciones**	**Toepassingsgebied**	**Campo di applicazione**

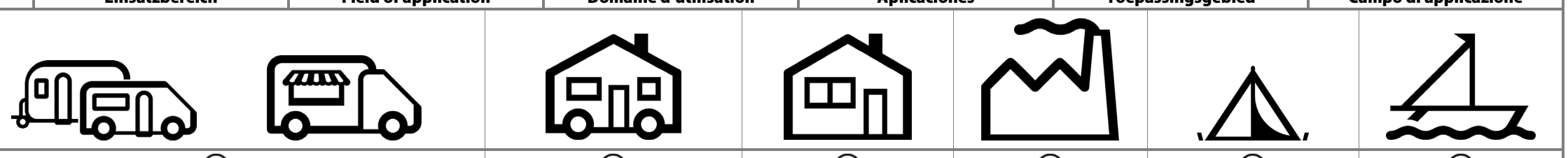

DIN 4817-1	① Caravans, Motorcaravans gewerblich genutzte: Caravans, Motorcaravans und Fahrzeuge mit Flüssiggasanlagen (z.B. Food Trucks) ② Mobilheime mit Installation nach EN 1949 ③ Haushalt ④ Gewerbe ⑤ Camping ⑥ Marine „Dieses handbetätigte Schnellschluss-Absperrventil ist für die Verwendung auf Booten vorgesehen“	① Caravans, motor caravans Commercially used: Caravans, motor caravans and vehicles with LPG systems (e.g. food trucks) ② Mobile homes with installation in accordance with EN 1949 ③ Household ④ Industry ⑤ Camping ⑥ Marine	① Caravanes, camping-cars À utilisation commerciale : Caravanes, camping-cars et véhicules avec installations de GPL (p. ex. Food Trucks) ② Mobil-homes avec installation selon EN 1949 ③ Usage domestique ④ Usage commercial ⑤ Camping ⑥ Marine	① Caravanas, autocaravanas Para uso comercial: caravanas, vehículos y autocaravana con instalaciones de gas licuado (p. ej., camiones de comida) ② Casas móviles con instalación según la norma EN 1949 ③ Doméstico ④ Uso comercial ⑤ Acampada ⑥ Marítima	① Caravans, campers Commercieel gebruikte: caravans, campers en voertuigen met installaties met vloeibaar gas (bv. mobiele eetkramen) ② Campers met installatie volgens EN 1949 ③ Huishouden ④ Ambacht, handel en industrie ⑤ Camping ⑥ Marine	① Roulotte, camper Uso commerciale: Roulotte, camper e veicoli con impianto di gas liquido (per es. food truck) ② Case mobili con installazione in conformità a EN 1949 ③ Uso domestico ④ Esercizi commerciali ⑤ Campeggio ⑥ Marine
	Einbauort	**Installation location**	**Lieu d'installation**	**Lugar de montaje**	**Inbouwlocatie**	**Luogo d'installazione**
	• in Flüssiggasversorgungsanlagen im geregelten Druckbereich mit max. 16 bar (abgesicherter Druck)	• in LPG supply systems in controlled pressure range with max. 16bar (secured pressure)	• dans les installations d'alimentation en gaz liquéfiés dans la plage de pression réglée avec max. 16 bar (pression contrôlée)	• en instalaciones de suministro de gas licuado, en el rango de presión regulado con máx. 16 bar (presión asegurada)	• in vloeibaargasvoedingsinstallaties in het geregelde drukbereik met max. 16 bar (beveiligde druk)	• in impianti di alimentazione di gas liquido nell'intervallo di pressione regolato a 16 bar max (pressione di sicurezza)
	Betreiberort	**Place of operation**	**Lieu d'exploitation**	**Emplazamiento**	**Plaats van toepassing**	**Luogo d'impiego**
	• im Innenbereich von ① bis ⑥	• in the indoor area of ① to ⑥	• dans espace intérieurde ① à ⑥	• en zona interior del ① al ⑥	• binnen van ① tot ⑥	• in ambiente interno da ① a ⑥
	⚠ „Nicht in Bereichen installieren in denen die Temperatur 60 °C überschreitet oder –20 °C unterschreitet“	⚠ "Do not install in areas where the temperature exceeds 60°C or falls below –20°C"	⚠ « Ne doit pas être installé dans des zones avec une température supérieure à 60 °C ou inférieure à –20 °C»	⚠ "No instalar en zonas donde la temperatura supere los 60 ºC o sobrepase los –20 °C"	⚠ 'Niet in zones installeren waarin de temperatuur 60 °C overschrijdt of onder –20 °C zakt'	⚠ "Non installare in aree in cui la temperatura è superiore a 60°°C oppure inferiore a –20°°C"
	NICHT BESTIMMUNGS-GEMÄSSE VERWENDUNG	**INAPPROPRIATE USE**	**UTILISATION NON CONFORME**	**USO NO CONFORME AL PREVISTO**	**ONREGLEMENTAIR GEBRUIK**	**USO NON CONFORME A QUELLO PREVISTO**
	Jede Verwendung, die über die bestimmungs-gemäße Verwendung hinausgeht: • z. B. Betrieb mit anderen Medien, Drücken • Verwendung von Gasen in der Flüssigphase • Änderungen am Produkt oder an einem Teil des Produktes • Einbau entgegen der Durchflussrichtung • Verwendung bei Umgebungstemperaturen abweichend von: siehe TECHNISCHE DATEN	All uses exceeding the concept of intended use: • e.g. operation using different media, pressures • use of gases in the liquid phase • changes to the product or parts of the product • installation against the flow direction • use at ambient temperature varying from: see TECHNICAL DATA	Toute utilisation dépassant le cadre de l'utilisation conforme à la destination du produit : • p. ex. fonctionnement avec d'autres fluides, pressions • utilisation de gaz en phase liquide • modifications effectuées sur le produit ou sur une partie du produit • montage dans le sens contraire du debit • utilisation en presence de temperatures ambiantes differentes : voir les DONNEES TECHNIQUES	Cualquier uso que no esté incluido en el uso previsto: • por ejemplo, funcionamiento con otros medios, presiones • uso de gases en la fase de licuado • modificaciones en el producto o en una pieza del producto • montaje en sentido contrario al del flujo • uso a temperatura ambiente distinto de: ver DATOS TÉCNICOS	Ieder gebruik dat niet aan het gebruik volgens de voorschriften voldoet: • bijv. gebruik met een ander medium, andere druk • gebruik van gassen in de vloeibare fase • wijziging van het product of een deel van het product • inbouw tegen de stromingsrichting in • gebruik bij omgevingstemperaturen • afwijkend van: zie TECHNISCHE GEGEVENS	Ogni uso diverso da quello previsto: • ad es. utilizzo con altri liquidi/mezzi di esercizio o con altre pressioni • utilizzo di gas nella fase liquid • modifiche del prodotto o di sue parti • installazione in direzione contraria a quella di flusso; • utilizzo a temperatura ambiente salvo: vedere DATI TECNICI
	Anforderungen an Bediener	**Requirements for the operator**	**Exigences posées à l'utilisateur**	**Requisitos para el usuario**	**Eisen aan de gebruiker**	**Requisiti per l'operatore**
	Der Bediener muss vor Gebrauch dieses Produktes die Montage- und Bedienungs-anleitung aufmerksam gelesen haben.	Before using this product, the operator must read the assembly and installation instructions carefully.	Avant d'utiliser ce produit, l'utilisateur doit avoir lu attentivement la notice de montage et d'utilisation.	El usuario deberá leer detenidamente las instrucciones de montaje y el manual de instrucciones de este producto antes de usarlo.	De gebruiker dient de montage- en gebruiksaanwijzing zorgvuldig door te lezen alvorens het product te gebruiken.	L'operatore deve leggere attentamente le istruzioni di montaggio e di utilizzo prima di iniziare a usare il prodotto.
Ⓐ Ⓑ	**ANSCHLÜSSE**	**CONNECTIONS**	**RACCORDS**	**CONEXIONES**	**AANSLUITINGEN**	**COLLEGAMENTI**
	Eingang - Ausgang wahlweise Alternativ sind noch andere Anschlüsse möglich. Schneidringverschraubung / RVS 8	**Inlet - outlet optional** Other connections may also be used. Compression fitting / compr. fit. 8	**Entrée – sortie en option** D'autres raccords sont disponibles. Raccord vissé à bague coupante / olive 8	**Salida - entrada opcional** Otras conexiones también son posibles. Racor con anillo cortante / RVS 8	**Ingang - uitgang naar keuze** Otras conexiones también son posibles. Snijringkoppeling / Srk 8	**Opzioni entrata/uscita** Sono possibili anche altri collegamenti. Raccordo ad anello tagliente / RVS 8
	Weitere Informationen zu **Schneidringverschraubungen** erhalten Sie unter **www.gok.de/montagehinweise** oder auf Anfrage.	More information about **compression fittings** can be obtained at **www.gok.de/montagehinweise** or upon request.	Vous obtiendrez des informations complémentaires sur les **raccords vissés à bague coupante** sous **www.gok.de/montagehinweise** ou sur demande.	Para más información sobre los **racores con anillo cortante**, visite **www.gok.de/montagehinweise** o solicítela directamente.	Meer informatie over **snijringkoppelingen** vindt u op **www.gok.de/montagehinweise** of kunt u bij ons aanvragen.	Ulteriori informazioni sui raccordi con anello tagliente sono reperibili all'indirizzo **www.gok.de/montagehinweise** oppure dietro richiesta.
	MONTAGE	**ASSEMBLY**	**MONTAGE**	**MONTAJE**	**MONTAGE**	**MONTAGGIO**
	Vor der Montage ist das Produkt auf Transportschäden und Vollständigkeit zu prüfen. Voraussetzung für ein einwandfreies Funktionieren der Anlage ist eine fachgerechte Installation unter Beachtung der für Planung, Bau und Betrieb der Gesamtanlage gültigen technischen Regeln. **Die MONTAGE, INBETRIEBNAHME und WARTUNG ist von einem Fachbetrieb vorzunehmen.** **Bitte beachten Sie die gültigen nationalen Installationsvorschriften für Flüssiggasanlagen.**	Before assembly, check that the product is complete and has not suffered any damage during transport. For the system to function as intended, it must be installed professionally in compliance with the technical rules applicable to the planning, construction and operation of the entire system. **ASSEMBLY, START-UP and MAINTENANCE has to be carried out by a specialised company.** **Observe the applicable national installation regulations for LPG systems.**	Avant le montage, vérifier si le produit fourni a été livré dans son intégralité et s'il présente d'éventuelles avaries de transport. La condition préalable à un fonctionnement impeccable de l'installation est une installation correcte dans le respect des règles techniques applicables à la conception, à la construction et à l'exploitation de l'installation complète. **Le MONTAGE, la MISE EN SERVICE et la MAINTENANCE doivent être exécutés par une entreprise spécialisée.** **Veuillez observer les prescriptions d'installation nationales en vigueur pour les installations de GPL.**	Antes del montaje se debe comprobar la integridad del producto y si presentan daños de transporte. Para que la instalación funcione sin problemas es imprescindible instalarla correctamente de acuerdo con las normas técnicas aplicables a la planificación, construcción y operación de toda la instalación. **Los trabajos de MONTAJE, PUESTA EN SERVICIO y MANTENIMIENTO deben ser realizados por una empresa especializada.** **Por favor, observe las normas de instalación nacionales en vigor para las instalaciones de gas licuado.**	Controleer het product voor montage op transportschade en volledigheid. Voorwaarde voor het probleemloos functioneren van het apparaat is een vakkundige installatie, waarbij de technische regels voor ontwerp, montage en gebruik van de gehele installatie in acht worden genomen. **De MONTAGE, de INBEDRIJFSTELLING en het ONDERHOUD dienen door een vakman uitgevoerd te worden.** **Neem de van toepassing zijnde nationale installatievoorschriften voor installaties met vloeibaar gas in acht.**	Prima del montaggio, verificare che il prodotto non presenti danni dovuti al trasporto e sia completo. Per un funzionamento senza problemi dell'impianto è necessario eseguire una corretta installazione nel rispetto delle normative tecniche in vigore per la progettazione, la costruzione e l'esercizio dell'intero impianto. **MONTAGGIO, MESSA IN FUNZIONE e MANUTENZIONE devono essere eseguiti!** **Attenersi alle normative nazionali di installazione in vigore per gli impianti di gas liquido.**
	Schraubverbindungen **⚠WARNUNG Explosions-, Brand- und Erstickungsgefahr durch Undichtheit der Anschlüsse!** • Kann durch Verdrehen des Produktes zu Gasaustritt führen (keine Biege- und Zugspannung oder Torsion). • Produkt nach der Montage und beim Nachziehen der Anschlüsse nicht mehr verdrehen! • Nachziehen von Anschlüssen nur in vollständig drucklosem Zustand! Die Montage ist mit einem passenden Werkzeug vorzunehmen. Bei Schraubverbindungen immer am Anschlussstutzen gegenhalten. **Ungeeignetes Werkzeug wie z. B. Zangen dürfen nicht verwendet werden.** Einbaurichtung beachten (diese ist auf dem Produkt erkennbar mit einem Pfeil gekennzeichnet)! **⚠VORSICHT Verletzungsgefahr durch herausgeblasene Metallspäne!** Metallspäne können Ihre Augen verletzen. **Schutzbrille tragen!** Vor dem Einbau ist eine Sichtkontrolle auf eventuelle Metallspäne oder sonstige Rückstände in den Anschlüssen vorzunehmen. Durch Ausblasen unbedingt entfernen, um mögliche Funktionsstörungen auszuschließen. EN 1949 beachten sowie in Deutschland DVGW Arbeitsblatt G 607 und DGUV-Regel 110-010.	**Screw connections** **⚠WARNING** **If connections leak, there is a danger of explosion, fire or suffocation!** • Gas may escape if the product is turned (no bending and tensile strains or torsion). • Do not turn the product after it has been installed and the connections have been tightened. • Tighten connections only when they are not pressurized! Install with suitable tools. Regarding screw connections, always brace against the connection nozzle. **Do not use unsuitable tools, such as pliers.** Observe the installation direction (marked visibly on the product with an arrow). **⚠CAUTION** **Risk of injuries due to blown-out metal chips!** Metal chips may cause eye injuries. **Wear safety goggles!** Prior to installation, visually check that there are no metal chips or other residues in the connections. If there are any, blow them out to prevent any functional problems. Observe EN 1949.	**Raccords vissés** **⚠AVERTISSEMENT** **Danger d'explosion, d'incendie et d'asphyxie en cas de raccords non étanches !** • La torsion du produit peut entraîner une fuite de gaz (ne pas plier, ni tirer, ni tordre). • Ne plus tordre le produit après le montage et le serrage des raccords ! • Le serrage des raccords vissés n'est autorisé qu'à l'état complètement hors pression ! Le montage doit être réalisé avec l'outil approprié. En présence de raccords vissés, toujours contrecarrer sur le manchon de raccordement. **Ne pas utiliser des outils inappropriés tels que des pinces.** Respecter le sens de montage (indiqué par une flèche sur le produit) ! **⚠ATTENTION** **Risque de blessures par copeaux de métal étant sortis par soufflage !** Les copeaux de métal risquent de causer des blessures des yeux. **Porter des lunettes de protection !** Avant le montage, procéder à un examen visuel pour détecter d'éventuels copeaux de métal ou autres résidus dans les raccords ! Les évacuer impérativement en effectuant un soufflage afin d'éviter des dysfonctionnements éventuels. Observer la norme EN 1949.	**Conexiones roscadas** **⚠ADVERTENCIA ¡Peligro de explosiones, incendios y asfixia por falta de estanqueidad en las conexiones!** • Si el producto se gira, se pueden producir escapes de gas (sin que estén dobladas, tensas o torcidas). • ¡No vuelva a girar el producto tras montarlo y apretar las conexiones! • ¡Las conexiones únicamente se pueden apretar con el sistema totalmente despresurizado! En caso de conexiones roscadas, sujetar siempre por la boca de conexión. **No se deben utilizar herramientas inapropiadas, como por ejemplo tenazas.** ¡Preste atención al sentido de montaje (este se indica en la carcasa con una flecha)! **⚠ATENCIÓN** **¡Peligro de lesiones por virutas metálicas sopladas!** Virutas metálicas pueden dañar los ojos. **¡Usar gafas de protección!** Antes de realizar el montaje, inspeccionar visualmente la presencia de virutas metálicas u otros residuos en las conexiones. Eliminarlos inmediatamente con aire para evitar posibles fallos de funcionamiento. Observar la norma EN 1949.	**Schroefverbindingen** **⚠WAARSCHUWING** **Bij ondichte aansluitingen bestaat explosie-, brand- en verstikkingsgevaar!** • Bij verdraaien van het product kan gas vrijkomen (geen buig- en trekspanning of torsie). • Verdraai het product niet meer na montage en bij het opnieuw aandraaien van aansluitingen! • Het opnieuw aandraaien van aansluitingen is alleen in drukloze toestand toegestaan! De montage moet worden uitgevoerd met passend gereedschap. Bij schroefverbindingen altijd aan het aansluitstuk tegenhouden. **Gebruik geen ongeschikt gereedschap zoals tangen.** Montagerichting in acht nemen (deze is herkenbaar op het product aangegeven met een pijl). **⚠VOORZICHTIG** Letselgevaar door uitgeblazen metaalspanen! Door metaalspanen kunt u oogletsel oplopen. **Veiligheidsbril dragen!** Voorafgaand aan de inbouw dient een visuele controle uitgevoerd te worden, waarbij gelet wordt op eventuele metalen spaanders en andere restanten in de aansluitingen. Deze moeten absoluut verwijderd worden door ze weg te blazen, om zo mogelijke storingen te voorkomen. EN 1949 en in acht nemen.	**Raccordi a vite** **⚠AVVERTENZA** **Pericolo di esplosione, incendio e soffocamento per via di raccordi non a tenuta stagna!** • In caso di torsione del prodotto, possono verificarsi delle fughe di gas (sollecitazione alla flessione, per trazione o torsione) • Non sottoporre il prodotto a torsione dopo averlo montato e serrato di nuovo! • Un nuovo serraggio dei raccordi è consentito soltanto in totale assenza di pressione! Eseguire il montaggio con un attrezzo idoneo. In caso di raccordi a vite, applicare costantemente una controforza sul raccordo di collegamento. **Non è consentito utilizzare attrezzi inadatti, come ad es tenaglie.** Rispettare la direzione di montaggio (questa è contrassegnata sull'prodotto per mezzo di una freccia). **⚠ATTENZIONE** **Pericolo di ferimento dovuto alla fuoriuscita di trucioli di metallo!** I trucioli di metallo potrebbero ferire gli occhi. **Indossare occhiali di protezione!** Prima del montaggio, eseguire un controllo visivo per rilevare eventuali trucioli di metallo o altri residui presenti nei collegamenti ed eventualmente rimuoverli subito tramite aspirazione, onde prevenire possibili guasti al funzionamento. Osservare la norma EN 1949.

3	DE	EN	FR	ES	NL	IT
	HINWEIS • Schnellschlussventil an leicht zugänglicher Stelle montieren. • Alle Anschlüsse spannungsfrei montieren, dazu am Gehäuse mit SW17 gegenhalten. Das Schnellschlussventil muss so eingebaut sein, dass: • der Kipphebel leicht zugänglich ist, • unbeabsichtigte oder zufällige Betätigung des Kipphebels vermieden wird. **HINWEIS** Eventuell freie Anschlüsse des Schnellschlussventiles Ⓐ, Ⓑ, sind mit einem geeigneten Verschluss dicht zu verschließen.	**NOTICE** • Install the quick-acting stop valve in an easily accessible location. • Install all connections without power, resistance in the housing with SW17. The quick-acting stop valve must be installed in such a way that: • the rocker arm is easily accessible, • unintended or accidental activation of the rocker arm is avoided. **NOTICE** Any free connections in the quick-acting stop valve Ⓐ, Ⓑ must be sealed tightly with a suitable cap.	**AVIS** • Monter la vanne à fermeture rapide à un endroit facilement accessible. • Monter tous les raccords hors tension, en les maintenant sur le boîtier avec la clé SW17. La vanne à fermeture rapide doit être montée de manière à ce que : • le levier basculant soit facilement accessible, • l'actionnement involontaire ou accidentel du levier basculant soit empêché. **AVIS** Les raccords éventuellement libres de la vanne à fermeture rapide Ⓐ, Ⓑ doivent être rendus étanches au moyen d'un capuchon approprié.	**AVISO** • Montar la válvula de cierre rápido en un lugar con fácil acceso. • Todas las conexiones deben montarse de forma que no queden sometidas a tensiones, para que se fijen a la carcasa con SW17. La válvula de cierre rápido debe montarse de tal manera que: • la palanca basculante sea fácilmente accesible, • no se active la palanca basculante de forma accidental o involuntaria. **AVISO** Las posibles conexiones libres de la válvula de cierre rápido Ⓐ, Ⓑ deben sellarse con un cierre apropiado.	**LET OP** • Monteer het snelsluitventiel op een goed bereikbare plek. • Monteer alle aansluitingen spanningsvrij; hiervoor de behuizing tegenhouden met SW17. Het snelsluitventiel moet derwijze ingebouwd zijn dat: • de tuimelschakelaar goed bereikbaar is, • abusievelijke of toevallige bediening van de tuimelschakelaar voorkomen wordt. **LET OP** Eventueel vrije aansluitingen van het snelsluitventiel Ⓐ, Ⓑ moeten goed afgesloten worden met een geschikte afsluiting.	**NOTA** • La valvola a chiusura rapida deve essere montata in un punto facilmente raggiungibile. • Montare tutti i collegamenti in assenza di tensione, a tal fine applicare una controforza sull'alloggiamento con SW17. La valvola a chiusura rapida deve essere montata in modo che: • il bilanciere sia facilmente raggiungibile, • sia escluso un azionamento involontario o accidentale del bilanciere. **NOTA** I collegamenti eventualmente liberi della valvola a chiusura rapida Ⓐ, Ⓑ devono essere chiusi a tenuta stagna con un tappo idoneo.
	DICHTHEITSKONTROLLE	**LEAK TESTING**	**CONTRÔLE D'ÉTANCHÉITÉ**	**COMPROBACIÓN DE ESTANQUEIDAD**	**DICHTHEIDSCONTROLE**	**CONTROLLO DI TENUTA**
   	Die Flüssiggasanlage muss vor der ersten Inbetriebnahme, im Zuge von Überwachungs- und Wartungsarbeiten, vor einer Wieder-Inbetriebnahme, nach wesentlichen Änderungen und Instandsetzungsarbeiten durch einen Sachkundigen* auf Dichtheit geprüft werden. *Sachkundige sind in Deutschland die, durch den DVFG anerkannte Sachkundige, die aufgrund ihrer Ausbildung, ihrer Kenntnisse und ihrer durch praktische Tätigkeit gewonnenen Erfahrungen die Gewähr dafür bieten, dass sie die Prüfung ordnungsgemäß durchführen. **Vor Inbetriebnahme sind die Anschlüsse des Produktes auf Dichtheit zu prüfen.** • Alle Anschlüsse mit schaumbildenden Mitteln nach EN 14291 (z. B. Lecksuchspray, Bestell-Nr. 02 601 00) einsprühen. • Dichtigkeit prüfen, indem auf Blasenbildung des schaumbildenden Mittels geachtet wird. • Bilden sich weitere Blasen, müssen die Anschlüsse nachgezogen werden (siehe MONTAGE). **⚠VORSICHT** **Ammoniak, das in einigen Seifen und Reinigungsmitteln enthalten ist, greift Messingarmaturen an.** • Ammoniakhaltige Reinigungsmittel nicht für dieses Produkt verwenden!	The liquefied gas unit must be checked for leaks by an expert* before the first start-up, during checking and maintenance work, before the re-start and after important changes and repair work. *Experts are particularly those who, on the basis of their training, knowledge and experience gained during practical activity, guarantee that they carry out the inspection properly. **Before start-up, check the product connections for leak-tightness.** • Spray all connections with a foam producing substance according to EN 14291 (e.g. leak spray, item no. 02 601 00). • Bubbles will form in the foam producing substance if there are any leaks. • If more bubbles form, re-tighten the connections (see ASSEMBLY). **⚠CAUTION** **Ammonia, which is present in some soaps and cleaning products, is aggressive to the brass fittings.** • Do not use cleaning agents that contain ammonia for this product!	Avant la première mise en service, au cours des travaux de contrôle et de maintenance, avant la remise en service, après des changements et des travaux de réparation considérables, l'installation de gaz liquide doit être contrôlée par un professionnel* quant à son étanchéité. *Les professionnels sont notamment ceux qui, sur la base de leur formation, de leurs connaissances et de l'expérience acquise au cours de l'activité pratique, garantissent qu'ils effectuent l'inspection correctement. **Contrôler l'étanchéité des raccords du produit avant la mise en service.** • Vaporiser tous les raccords avec des produits moussants selon EN 14291 (p.ex. spray détecteur de fuite, réf. commande 02 601 00). • Contrôler l'étanchéité en examinant la formation de bulles dans le produit moussant. • Si des bulles supplémentaires se forment, resserrer les raccords (voir MONTAGE). **⚠ATTENTION** **Certains savons et nettoyants contiennent de l'ammoniaque qui attaque les robinetteries en laiton.** • Ne pas utiliser de nettoyants à base d'ammoniaque avec ce produit !	Un experto* debe comprobar la estanqueidad de la instalación de gas licuado antes de la primera puesta en servicio durante los trabajos de mantenimiento y supervisión, y antes de una nueva puesta en servicio en caso de haber realizado modificaciones importantes o trabajos de reparación. *Expertos son, en particular, aquellos que, gracias a su capacitación, conocimiento y experiencia práctica, aseguran que la prueba se realice correctamente. **Antes de la puesta en marcha se debe comprobar la estanqueidad de las conexiones del producto.** • Rociar todas las conexiones con un medio espumante de conformidad con EN 14291 (p. ej., espray de fugas, n.º de artículo 02 601 00). • Comprobar la estanqueidad prestando atención a si el medio espumante forma burbujas. • Si se siguen formando burbujas, se deben reapretar las conexiones (véase MONTAJE). **⚠ATENCIÓN** **El amoniaco que contienen algunos jabones y limpiadores corroe las llaves de latón.** • ¡Para este producto no deben utilizarse limpiadores que contengan amoniaco!	De installatie met vloeibaar gas moet vóór de eerste inbedrijfstelling, in het kader van bewakings- en onderhoudswerkzaamheden, vóór een nieuwe inbedrijfstelling en na aanzienlijke wijzigingen en reparatie-werkzaamheden door een deskundige* op dichtheid gecontroleerd worden.*Deskundige zijn in het die, die middels hun opleiding hun kennis en hun door praktijkactiviteiten verworven ervaring garant voor staan dat ze de controle naar behoren uitvoeren. **Controleer de aansluitingen van het product voor inbedrijfstelling op dichtheid.** • Spuit alle aansluitingen in met een schuimvormend middel conform EN 14291 (bijv. lekzoekspray, bestelnr. 02 601 00). • Controleer op dichtheid door te letten op bellen die ontstaan in het schuimvormend middel. • Blijven er bellen ontstaan, dan moeten de aansluitingen worden aangedraaid (zie MONTAGE). **⚠VOORZICHTIG** **Ammoniak, dat in sommige soorten zeep en reinigingsmiddelen zit, tast messing kranen aan.** • Gebruik voor dit product géén reinigings-middelen die ammoniak bevatten!	Prima della prima messa in funzione, durante i lavori di monitoraggio e di manutenzione, prima di una rimessa in funzione, dopo modifiche sostanziali e lavori di riparazione deve essere verificata da un esperto* la tenuta dell'impianto di gas liquido. *Esperti sono nello specifico coloro che, per la loro formazione, le loro conoscenze e la loro esperienza pratica possano garantire uno svolgimento corretto delle operazioni di controllo. **Prima della messa in servizio, verificare la tenuta stagna dei raccordi del prodotto.** • Applicare a spruzzo prodotti schiumogeni secondo EN 14291 (ad es. spray rilevatore di fughe di gas, n. d'ordine. 02 601 00) su tutti i raccordi. • Verificare la tenuta stagna facendo attenzione all'eventuale formazione di bolle nel prodotto schiumogeno. • Se si formano altre bolle, serrare di nuovo i raccordi (vedi sezione MONTAGGIO). **⚠ATTENZIONE** **L'ammoniaca contenuta in alcuni saponi e detergenti intacca i rubinetti di ottone.** • Non utilizzare detergenti contenenti ammoniaca per la pulizia di questo prodotto!
	INBETRIEBNAHME	**START-UP**	**MISE EN SERVICE**	**PUESTA EN SERVICIO**	**INBEDRIJFSTELLING**	**MESSA IN SERVIZIO**
	Das Produkt ist nach MONTAGE und erfolgreicher DICHTHEITSKONTROLLE sofort betriebsbereit. **HINWEIS** Die Anlage erst in Betrieb nehmen, wenn alle Anschlüsse angeschlossen und keine Undichtheiten mehr vorhanden sind. Inbetriebnahme durch Umlegen des Kipphebels in die **„Offen-GRÜN-I"**-Stellung. ⚠ Kipphebel mit Daumen und Zeigefinger komplett umfassen - vorgesehene Griffmulden nutzen - dann den Kipphebel kontrolliert umlegen. Montage- und Bedienungsanleitung der/des angeschlossenen Verbraucher(s) beachten!	After the product has been assembled and LEAK TESTING has been carried out success-fully, it is immediately ready for operation. **NOTICE** Only start the system when all of the connections are connected and there are no leaks. Start this up by flipping the rocker arm into **"Open-GREEN-I"** position. ⚠ Completely surround the rocker arm with your thumb and index finger - use the intended grip recesses - then flip the rocker arm in a controlled manner. Observe the assembly and operating manual of the connected device(s)!	Après le MONTAGE et un CONTRÔLE D'ÉTANCHÉITÉ satisfaisant, le produit est immédiatement prêt à la mise en service. **AVIS** Ne mettre l'installation en service qu'une fois tous les raccords branchés et lorsque qu'il n'y a plus aucun risque de fuite. Mise en service par le déplacement du basculant en position **« Ouvert-VERT-I ».** ⚠ Couvrir complètement le levier basculant avec le pouce et l'index en utilisant la poignée encastrée prévue à cette fin et déplacer le levier basculant en le maîtrisant. Respecter la notice de montage et de service du / des consommateur(s) raccordé(s) !	Si el MONTAJE y la COMPROBACIÓN DE LA ESTANQUEIDAD son satisfactorios, el producto estará listo para usarse. **AVISO** La instalación solo puede ponerse en funcionamiento con todas las conexiones conectadas y sin que haya fugas. Puesta en servicio cambiando las palancas basculantes en la posición **Abierta-VERDE-I.** ⚠ Sujetar por completo la palanca basculante con el pulgar y el índice utilizando la cavidad de agarre prevista para ello, y cambiar de posición la palanca basculante de forma controlada. Tener en cuenta lo indicado en el manual de instrucciones e instalación de los consumidores conectados.	Het product is na MONTAGE en succesvolle CONTROLE OP DICHTHEID direct klaar voor gebruik. **LET OP** Neem de installatie pas in bedrijf als alle aansluitingen aangesloten en er geen lekkages meer zijn. Inbedrijfstelling door de tuimelschakelaar in de **'Open-GROEN-I'**-stand te verzetten. ⚠ Neem de tuimelschakelaar compleet vast met de duim en wijsvinger – gebruik de voorziene greepuitsparingen – en verzet de tuimelschakelaar gecontroleerd. Montage- en gebruiksaanwijzing van de aangesloten verbruiker(s) in acht nemen!	Dopo il MONTAGGIO e una volta eseguito correttamente il CONTROLLO DI TENUTA, il prodotto è subito pronto per essere utilizzato. **NOTA** Mettere in funzione l'impianto solo dopo aver collegato tutti i raccordi e se non vi sono anermeticità. Messa in funzione spostando il bilanciere in posizione "**Aperto-VERDE-I**". ⚠ Cingere completamente il bilanciere con pollice e indice (utilizzare le apposite maniglie incassate) poi spostare il bilanciere in maniera controllata. Osservare le istruzioni di montaggio e di utilizzo del/degli apparecchio/i di consumo collegato!
	BEDIENUNG	**OPERATION**	**COMMANDE**	**MANEJO**	**BEDIENING**	**UTILIZZO**
	• Benutzen Sie dieses Produkt erst, nachdem Sie die Montage- und Bedienungsanleitung aufmerksam gelesen haben. • Beachten Sie zu Ihrer Sicherheit alle Sicherheitshinweise dieser Montage- und Bedienungsanleitung. • Verhalten Sie sich verantwortungsvoll gegenüber anderen Personen.	• Use this product only when you have carefully read the assembly and operating manual. • For your own safety, observe all the safety notes in this assembly and operating manual. • Please also consider the safety of others.	• N'utilisez ce produit qu'après avoir lu attentivement la notice de montage et de service. • Pour votre sécurité, respectez toutes les consignes de sécurité figurant dans cette notice de montage et de service. • Ayez un comportement responsable par rapport aux autres personnes.	• Use este producto solamente tras haber leído detenidamente las instrucciones de montaje y el manual de instrucciones. • Por su seguridad, cumpla todas las indicaciones de seguridad de las instrucciones de montaje y funcionamiento. • Sea responsable a la hora de tratar con otras personas.	• Gebruik dit product pas nadat u de montage- en gebruiksaanwijzing zorgvuldig heeft doorgelezen. • Neem voor uw veiligheid alle veiligheidsvoorschriften in deze montage- en gebruiksaanwijzing in acht. • Gedraag uzelf verantwoordelijk ten opzichte van anderen.	• Prima di iniziare a usare il prodotto, leggere attentamente le istruzioni di montaggio e di utilizzo. • Per vostra sicurezza siete pregati di seguire tutte le avvertenze per la sicurezza fornite nelle presenti istruzioni di utilizzo. • Adottare un comportamento responsabile nei confronti degli altri.

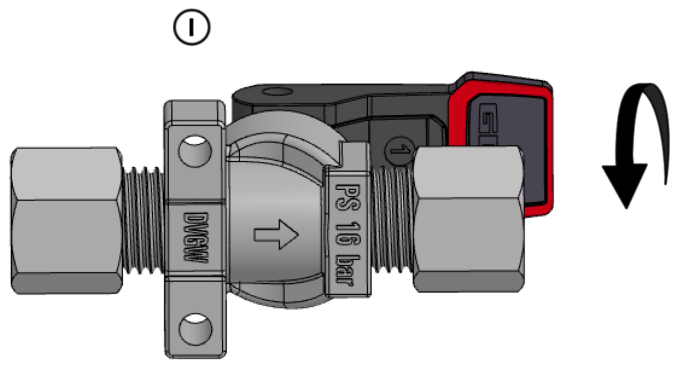

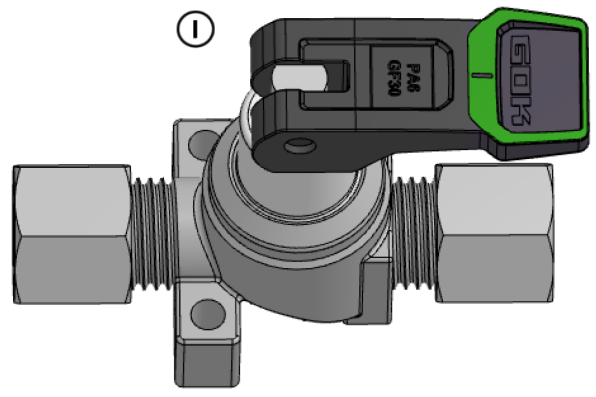

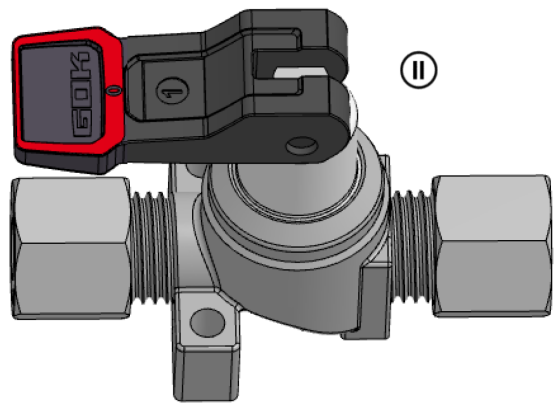

I	Kipphebel in **„Offen-GRÜN-I"**- Stellung: • OFFEN: ➜ in Durchflussrichtung! • Durchfluss zum Verbraucher frei.	Rocker arm in **"Open-GREEN-I"** position**:** • OPEN: ➜ in flow direction! • Flow rate to device free.	Levier basculant en position **« Ouvert-VERT-I » :** • OUVERT : ➜ dans le sens du débit ! • Libre débit vers le consommateur.	Palanca basculante en posición **«Abierta-VERDE-I»**: • ABIERTA: ➜ en sentido del caudal. • Llega caudal al consumidor.	Tuimelschakelaar in **'Open-GROEN-I'**-stand**:** • OPEN: ➜ in stromingsrichting! • Debiet naar de verbruiker vrij.	Bilanciere in posizione **"Aperto-VERDE-I":** • APERTO: ➜ in direzione del flusso! • Flusso attivo in direzione dell'apparecchio di consumo.
II	Kipphebel in **„Geschlossen-ROT-0"**-Stellung: • Kein Durchfluss zu Verbrauchsgerät. • „Geschlossen"-Stellung: dient nicht zur kompletten Außerbetriebnahme.	Rocker arm in **"Closed-RED-0"** position**:** • No flow rate to the consumer equipment. • "Closed" position: does not completely shut down.	Levier basculant en position **« Fermé-ROUGE-0 » :** • Pas de débit vers le consommateur. • Position « Fermé » : ne convient pas pour la mise hors service complète de l'alimentation .	**Palanca basculante** en posición **«Cerrada-ROJO-0»**: • Ningún caudal al consumidor. • Posición «Cerrada»: sirve para la puesta fuera de servicio completa de la alimentación de gas.	Tuimelschakelaar in **'Dicht-ROOD-0'**-stand**:** • Geen debiet naar verbruiksapparaat. • 'Dicht'-stand: dient niet voor de complete buitenbedrijfstelling.	Bilanciere in Posizione **"Chiuso-ROSSO-0":** • Nessun flusso verso l'apparecchio di consumo. • Posizione "Chiusa": non serve ad arrestare del tutto l'alimentazione.
I II	• Kipphebel immer 180° bis voll zum Anschlag umlegen. • Keine Zwischenstellung wählen!	• Always turn rocker arm a full 180° to the stop. • Do not choose an intermediate position!	• Déplacer toujours le levier basculant complètement à 180° jusqu'à la butée. • Ne pas choisir de position intermédiaire !	• Mover la palanca basculante siempre 180° hasta el tope. • No dejar en una posición intermedia.	• Tuimelschakelaar altijd 180° verzetten totdat hij volledig tegen de aanslag zit. • Geen tussenstand kiezen!	• Spostare il bilanciere sempre di 180° fino alla battuta. • Non fermarsi in una posizione intermedia!
	WARTUNG	**MAINTENANCE**	**ENTRETIEN**	**MANTENIMIENTO**	**ONDERHOUD**	**MANUTENZIONE**
	Das Produkt ist nach ordnungsgemäßer MONTAGE und BEDIENUNG wartungsfrei.	After proper ASSEMBLY and OPERATION, the product is maintenance-free.	Le produit ne nécessite aucun entretien en cas de MONTAGE et de COMMANDE corrects.	Si se realizan correctamente MONTAJE y MANEJO, el producto no requiere mantenimiento.	Bij een juiste MONTAGE en BEDIENING is het product onderhoudsvrij.	Se correttamente MONTATO ed UTILIZZATO, il prodotto non richiede alcun intervento di manutenzione.
	FEHLERBEHEBUNG	**TROUBLESHOOTING**	**DÉPANNAGE**	**SOLUCIÓN DE PROBLEMAS**	**TROUBLE SHOOTING**	**RIMOZIONE DEGLI ERRORI**
	Fehlerursache ➜ Maßnahme	**Fault cause ➜ Action**	**Cause de la panne ➜ Remède**	**Causa del error ➜ Acción**	**Storingsoorzaak ➜ Maatregel**	**Ricerca degli errori ➜ Misura**
⚠	**Kein Gasdurchfluss:** ➜ Gasflaschenventil oder Absperrarmaturen öffnen ➜ Kipphebel in **„Offen-GRÜN-I"**- Stellung. Weiterhin kein Gasdurchfluss: ➜ Produkt zur Prüfung an den Hersteller senden.	**No gas flow:** ➜ Open the gas cylinder valve or the shut-off fittings. ➜ Rocker arm in **"Open-GREEN-I"** position. Still no gas flow: ➜ Send the product to the manufacturer to be checked.	**Pas de débit de gaz :** ➜ Ouvrir le robinet de la bouteille de gaz ou les robinets d'arrêt. ➜ Levier basculant en position **« Ouvert-VERT-I »**. Toujours pas de débit de gaz : ➜ Envoyer le produit au fabricant pour contrôle.	**No llega caudal de gas:** ➜ Abra la válvula del bombona de gas o las válvulas de cierre ➜ Palanca basculante en posición **«Abierta-VERDE-I»**. Aún no llega caudal de gas: ➜ Enviar el producto al fabricante para su inspección.	**Geen doorstroming van gas:** ➜ Gasflesventiel of afsluitarmatuur openen. ➜**Tuimelschakelaar** in **'Open-GROEN-I'**-stand. Nog altijd geen doorstroming van gas: ➜ Product ter controle naar de fabrikant sturen.	**Nessun flusso di gas:** ➜ Aprire la valvola della bombola del gas o le valvole di intercettazione. ➜ Bilanciere in posizione **"Aperto-VERDE-I"**. Ancora nessun flusso di gas: ➜ Inviare il prodotto al produttore per un controllo.

DE	EN	FR	ES	NL	IT
⚠ Gasgeruch **Ausströmendes Flüssiggas ist extrem entzündbar!** **Kann zu Explosionen führen.** ➔ Gaszufuhr schließen! ➔ Keine elektrischen Schalter betätigen! ➔ Nicht im Innenbereich von ① bis ⑥ telefonieren! ➔ Räume gut belüften! ➔ Flüssiggasanlage außer Betrieb nehmen! ➔ Fachbetrieb beauftragen!	**⚠ Gas smell** **Leaking LPG is extremely flammable!** **Can cause explosions.** ➔ Close the gas supply! ➔ Do not use any electric switches! ➔ Do not use a phone in the indoor area of ① to ⑥. ➔ Ventilate rooms well! ➔ Shut down the LPG system! ➔ Contact a specialised company!	**⚠ Odeur de gaz** **Le gaz de pétrole liquéfié qui s'écoule est hautement inflammable !** **Peut provoquer des explosions.** ➔ Fermer l'alimentation de gaz ! ➔ N'actionner aucun interrupteur électrique ! ➔ Ne pas téléphoner dans espace intérieurde ① à ⑥ ! ➔ Bien aérer les locaux ! ➔ Mettre l'installation de GPL hors service ! ➔ Charger une entreprise spécialisée !	**⚠ Olor a gas:** **¡Los escapes de gas licuado son muy inflamables!** **Pueden producir explosiones.** ➔ ¡Cierre el suministro de gas! ➔ ¡No toque ningún interruptor eléctrico! ➔ ¡No utilice ningún teléfono en zona interior da ① aa ⑥! ➔ ¡Ventile bien las habitaciones! ➔ ¡Apague el sistema de gas licuado! ➔ ¡Nombrar una empresa especializada!	**⚠ Gaslucht** **Uitstromend vloeibaar gas is extreem ontvlambaar!** **Explosiegevaar.** ➔ Gastoevoer sluiten! ➔ Geen elektrische schakelaars bedienen! ➔ Niet telefoneren binnen van ① tot ⑥! ➔ Ruimtes goed ventileren! ➔ Installatie met vloeibaar gas buiten gebruik nemen! ➔ Neem een vakman in de arm!	**⚠ Odore di gas** **Le fuoriuscite di gas liquido sono estremamente infiammabili!** **Pericolo di esplosioni.** ➔ Interrompere l'alimentazione di gas! ➔ Non attivare interruttori elettrici! ➔ Non effettuare telefonate in ambiente interno da ① a ⑥! ➔ Arieggiare bene gli ambienti! ➔ Mettere fuori servizio l'impianto di LPG! ➔ Contattare un'azienda specializzata!
AUSTAUSCH	**REPLACEMENT**	**REMPLACEMENT**	**SUSTITUCIÓN**	**VERVANGING**	**SOSTITUZIONE**
Bei Anzeichen jeglichen Verschleißes und jeglicher Zerstörung des Produktes oder eines Teiles des Produktes, muss dieses ausgetauscht werden. Nach Austausch des Produktes, Schritte MONTAGE, DICHTHEITSKONTROLLE und INBETRIEBNAHME beachten! Nach DGUV-Regel 110-010 sind Ausrüstungsteile* von Flüssiggasanlagen im gewerblichen Bereich spätestens nach 10 Jahren auszutauschen. * Ausrüstungsteile, sind z. B. Membranen, automatische oder manuelle Umschaltventile, Druckregler, Schlauchleitungen. Um unter normalen Betriebsbedingungen die einwandfreie Funktion der Installation zu gewährleisten, wird empfohlen, Ausrüstungsteile* die Verschleiß oder Alterung unterliegen, ggf. auszuwechseln:	If there is any sign of wear or if the product or parts thereof are damaged, it must be replaced. When the product has been replaced, observe the steps ASSEMBLY, LEAK TESTING, and START-UP. To ensure that the installation works faultlessly under normal operating conditions, it is recommended to replace system parts subject to wear or ageing, e.g. pressure regulators, hose assemblies, shut-off devices, as required:	Dès les premiers signes d'usure et de détérioration du produit ou d'une pièce du produit, celui-ci devra être remplacé. Une fois le produit remplacé, suivre les étapes indiquées aux points MONTAGE, CONTRÔLE D'ÉTANCHÉITÉ et MISE EN SERVICE ! Afin de garantir un parfait fonctionnement de l'installation dans des conditions de fonctionnement normales, nous recommandons de remplacer les composants de l'installation qui sont soumis à l'usure ou au vieillissement, tels que p.ex. les détendeurs de pression, les tuyaux flexibles, les dispositifs d'arrêt, si nécessaire :	En caso de percibir cualquier tipo de desgaste o daño en el producto o una pieza del producto, este deberá sustituirse. Tras la sustitución del producto, observar los pasos de MONTAJE, COMPROBACIÓN DE LA ESTANQUEIDAD y PUESTA EN SERVICIO. Para garantizar el funcionamiento correcto de la instalación en condiciones de funciona-miento normales, le recomendamos que sustituya las piezas del equipo desgastadas o muy usadas, p. ej., reguladores de presión, tubos flexibles, dispositivos de cierre:	Bij tekenen van slijtage en bij elke beschadiging van het product of een deel van het product, moet dit worden vervangen. Let na vervanging van het product op de stappen MONTAGE, CONTROLE OP DICHTHEID en INBEDRIJFSTELLING! Om onder normale bedrijfsomstandigheden een probleemloze werking van de installatie mogelijk te maken, wordt aangeraden om installatieonderdelen die aan slijtage of veroudering onderhevig zijn, zoals bijv. drukregelaars, slangen, afsluitinrichtingen, indien nodig te vervangen:	Sostituire il prodotto non appena segni di usura o danni sul prodotto o su sue parti. Dopo la sostituzione, tenere presente quanto riportato ai punti MONTAGGIO, CONTROLLO DI TENUTA STAGNA e MESSA IN SERVIZIO! Per garantire il funzionamento ineccepibile dell'impianto in normali condizioni di esercizio, si raccomanda di sostituire le parti dell'impianto sottoposte a usura o invecchiamento, quali ad es. regolatori di pressione, tubi flessibili, dispositivi di interruzione, entro:
• bei privater Nutzung nach 10 Jahren	• after 10 years for private use	• après 10 ans en cas d'utilisation privée	• en el ámbito privado, tras diez años	• bij particulier gebruik na 10 jaar	• 10 anni in caso di utilizzo privato
• bei gewerblicher Nutzung nach 10 Jahren	• after 10 years for commercial use	• après 10 ans en cas d'utilisation commerciale	• en el ámbito comercial, tras diez años	• bij commercieel gebruik na 10 jaar	• in ambito commerciale dopo 10 anni
• bei privater Nutzung nach 10 Jahren • bei gewerblicher Nutzung nach 10 Jahren	• after 10 years of private use • after 10 years for commercial use	• après 10 ans en cas d'utilisation privée • après 10 ans en cas d'utilisation commerciale	• en el ámbito privado, tras diez años • en el ámbito comercial, tras diez años	• 10 jaar bij particulier gebruik, • bij commercieel gebruik na 10 jaar	• 10 anni in caso di utilizzo privato • in ambito commerciale dopo 10 anni
• bei privater Nutzung nach 6 Jahren • bei gewerblicher Nutzung nach 9 Jahren	• after 6 years of private use • after 9 years for commercial use	• après 6 ans en cas d'utilisation privée • après 9 ans en cas d'utilisation commerciale	• en el ámbito privado, tras 6 años • en el ámbito comercial, tras 9 años	• 6 jaar bij particulier gebruik, • bij commercieel gebruik na 9 jaar	• 6 anni in caso di utilizzo privato • in ambito commerciale dopo 9 anni
AUSSERBETRIEBNAHME	**SHUT-DOWN**	**MISE HORS SERVICE**	**PUESTA FUERA DE SERVICIO**	**BUITENBEDRIJFSTELLING**	**MESSA FUORI SERVIZIO**
Gasflaschenventil und dann Absperrarmaturen der angeschlossenen Verbraucher schließen. Bei Nichtbenutzung der Flüssiggasanlage alle Ventile geschlossen halten.	Close the gas cylinder valve and then the shut-off fittings of the connected consumer equipment. When the LPG system is not in use, all valves must remain closed.	Fermer le robinet de la bouteille de gaz, puis les robinets d'arrêt des consommateurs raccordés. En cas de non utilisation de l'installation de GPL, garder fermés tous les robinets, vannes et soupapes.	Cerrar válvula de la bombona de gas y después las llaves de cierre de los consumidores conectados. Mantener todas las válvulas cerradas si la instalación de gas licuado no va a usarse.	Gasflesventiel en vervolgens alle afsluitarmaturen van de aangesloten verbruikers sluiten. Als de installatie met vloeibaar gas niet gebruik wordt, alle ventielen gesloten houden.	Chiudere la valvola della bombola del gas e le valvole di intercettazione degli apparecchi di consumo collegati. In caso di non utilizzo dell'impianto di gas liquido, tenere tutte le valvole chiuse.

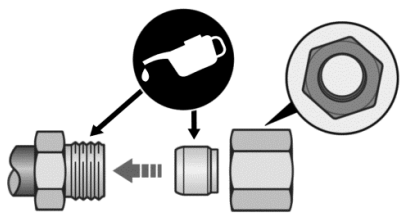
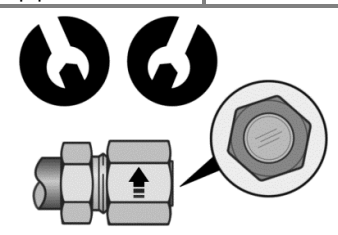
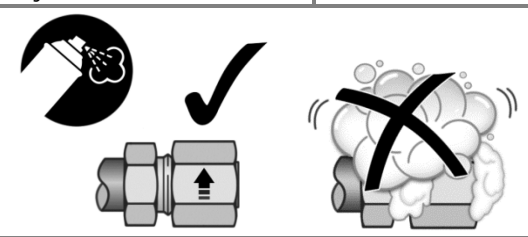

HINWEIS Alle freien Anschlüsse in den Zuleitungen der Flüssiggasanlage sind mit einem geeigneten Verschluss dicht zu verschließen! **HINWEIS** Bilden sich weitere Blasen, müssen die Anschlüsse nachgezogen werden (siehe MONTAGE). Falls sich die Undichtheiten nicht beseitigen lassen, darf das Produkt nicht in Betrieb genommen werden und muss ausgetauscht werden.	**NOTICE** Close all free connections in the feed lines of the LPG system with suitable caps to prevent gas flowing out! **NOTICE** If more bubbles form, re-tighten the connections (see ASSEMBLY). If the leaks cannot be repaired, the product must not be used and must be replaced.	**AVIS** Tous les raccords libres des conduites d'arrivée de l'installation de GPL doivent être rendus étanches au moyen d'un capuchon approprié afin d'éviter toute fuite de gaz ! **AVIS** Si des bulles supplémentaires se forment, resserrer les raccords (voir MONTAGE). S'il n'est pas possible d'éliminer les fuites, le produit ne peut pas être mis en service et doit être remplacé.	**AVISO** ¡Todas las conexiones de las tuberías de alimentación de la instalación de gas licuado deben sellarse herméticamente con una junta adecuada! **AVISO** Si se siguen formando burbujas, se deben reapretar las conexiones (véase MONTAJE). Si no se pueden evitar las fugas, el producto no debe ponerse en funcionamiento, y deberá sustituirse.	**LET OP** Alle vrije aansluitingen in de toevoerleidingen van de installatie met vloeibaar gas moeten met een geschikte dop afgesloten worden om te voorkomen dat er gas ontsnapt! **LET OP** Blijven er bellen ontstaan, dan moeten de aansluitingen worden aangedraaid (zie MONTAGE). Als de lekkages niet gedicht kunnen worden, mag het product niet in bedrijf genomen worden en moet het vervangen worden.	**NOTA** Chiudere a tenuta stagna con un tappo idoneo tutti i raccordi liberi dei tubi di alimentazione dell'impianto GPL al fine di impedire la fuoriuscita di gas! **NOTA** Se si formano altre bolle, serrare di nuovo i raccordi (vedi sezione MONTAGGIO). Se le anermeticità persistono, il prodotto non può essere messo in funzione e deve essere sostituito.
ENTSORGEN	**DISPOSAL**	**ÉLIMINATION**	**ELIMINACIÓN**	**AFVOEREN**	**SMALTIMENTO**
Um die Umwelt zu schützen, dürfen unsere Produkte nicht mit dem Hausmüll entsorgt werden. Das Produkt ist über örtliche Sammelstellen oder Wertstoffhöfe zu entsorgen.	**To protect the environment, our products may not be disposed of along with household waste.** The product must be disposed of via a local collection station or a recycling station.	**Afin de protéger l'environnement, il est interdit d'éliminer nos produits avec les déchets domestiques.** Le produit doit être remis pour élimination ou recyclage à des centres de collecte ou des déchetteries avec tri sélectif.	**Para proteger el medioambiente, nuestros productos no se pueden eliminar con la basura doméstica.** Este producto debe eliminarse a través de los centros de recogida o las instalaciones de reciclaje municipales.	**Om het milieu te beschermen mogen onze producten niet met het gewone huisvuil meegegeven worden.** Het product dient via plaatselijke inzamelpunten of sorteercentra voor afval verwijderd te worden.	**Per tutelare l'ambiente, i nostri prodotti non devono essere smaltiti insieme ai rifiuti domestici.** Il prodotto deve essere portato per lo smaltimento in un centro di raccolta o deposito pubblico locale.

TECHNISCHE DATEN / TECHNICAL DATA / DONNEES TECHNIQUES / DATOS TÉCNICOS / TECHNISCHE GEGEVENS / DATI TECNICI

	DE	EN	FR	ES	NL	IT
	Max. zulässiger Druck: PS 16 bar	**Max. permissible pressure:** PS 16bar	**Pression max. admissible :** PS 16 bar	**Máx. presión permitida:** 16 bar PS	**Max. toegestane druk:** PS 16 bar	**Pressione max. ammessa:** PS 16 bar
	Material Gehäuse: CW617N-MS (Messing)	**Housing material**: CW617N-MS (brass)	**Matériau du boîtier** : CW617N-MS (laiton)	**Material de carcasa**: CW617N-MS (latón)	**Materiaal behuizing**: CW617N-MS (messing)	**Materiale alloggiamento**: CW617N-MS (ottone)
	Umgebungstemperaturbereich: -20 °C bis +60 °C	**Environmental temperature range:** -20°C to +60°C	**Plage de température ambiante :** -20 °C à +60 °C	**Rango de temperatura ambiente:** -20 °C hasta +60 °C	**Omgevingstemperatuur:** -20 °C tot +60 °C	**Intervallo temperatura ambiente:** da -20 °C a +60 °C
	L max. mm / B max. mm / H max. mm	L max. mm / W max. mm / H max. mm	L max. mm / I max. mm / H max. mm	L. máx. mm / An. máx. mm / Al. máx. mm	L max. / B max. / H max.	L max. / P max / A max
	67 / 32 / 84	67 / 32 / 84	67 / 32 / 84	67 / 32 / 84	67 / 32 / 84	67 / 32 / 84

DIN 4817-1

Druckverlust und Luftvolumenstrom			Pressure loss and air volumetric flow rate		
50 mbar Eingangsdruck			**50mbar inlet pressure**		
Rohr Innen-durchmesser	Durchfluss Luft m^3/h	Druckverlust mbar	Internal pipe diameter	Flow rate air m^3/h	Pressure loss mbar
6 mm	1,27	≤ 10	6mm	1.27	≤ 10

DIN 4817-1 A.3

30 mbar Eingangsdruck		30mbar inlet pressure	
Durchfluss Luft m^3/h	Druckverlust mbar	Flow rate air m^3/h	Pressure loss mbar
0,315	≤ 1,5	0.315	≤ 1.5

GEWÄHRLEISTUNG	**WARRANTY**	**GARANTIE**	**GARANTÍA**	**GARANTIE**	**GARANZIA**
Wir gewähren für das Produkt die ordnungs-gemäße Funktion und Dichtheit innerhalb des gesetzlich vorgeschriebenen Zeitraums. Der Umfang unserer Gewährleistung richtet sich nach § 8 unserer Liefer- und Zahlungsbedingungen.	We guarantee that the product will function as intended and will not leak during the legally specified period. The scope of our warranty is based on Section 8 of our terms and conditions of delivery and payment.	Nous garantissons le fonctionnement conforme et l'étanchéité du produit pour la période légale prescrite. L'ampleur de notre garantie est régie par l'article 8 de nos conditions de livraison et de paiement.	Garantizamos el funcionamiento correcto y la estanqueidad del producto durante el periodo prescrito por ley. El alcance de nuestra garantía se recoge en el apartado 8 de nuestros Términos y condiciones de entrega y pago.	Wij garanderen voor het product de juiste werking en dichtheid binnen de wettelijk voorgeschreven periode. De omvang van deze garantie is beschreven in § 8 van onze leverings- en betalingsvoorwaarden.	Il produttore garantisce il funzionamento corretto del prodotto e la tenuta dello stesso per la durata prevista per legge. La portata della garanzia offerta è disciplinata ai sensi dell'art. 8 delle nostre Condizioni di fornitura e pagamento.
TECHNISCHE ÄNDERUNGEN	**TECHNICAL CHANGES**	**MODIFICATIONS TECHNIQUES**	**MODIFICACIONES TÉCNICAS**	**TECHNISCHE WIJZIGINGEN**	**MODIFICHE TECNICHE**
Alle Angaben in dieser Montage- und Bedienungsanleitung sind die Ergebnisse der Produktprüfung und entsprechen dem derzeitigen Kenntnisstand sowie dem Stand der Gesetzgebung und der einschlägigen Normen zum Ausgabedatum. Änderungen der technischen Daten, Druckfehler und Irrtümer vorbehalten. Alle Abbildungen dienen illustrativen Zwecken und können von der tatsächlichen Ausführung abweichen.	All the information contained in this assembly and operating manual is the result of product testing and corresponds to the level of knowledge at the time of testing and the relevant legislation and standards at the time of issue. We reserve the right to make technical changes without prior notice. Errors and omissions excepted. All figures are for illustration purposes only and may differ from actual designs.	Toutes les indications fournies dans cette notice de montage et de service résultent d'essais réalisés sur les produits et correspondent à l'état actuel des connaissances ainsi qu'à l'état de la législation et des normes en vigueur à la date d'édition. Sous réserve de modifications des données techniques, de fautes d'impression et d'erreurs. Toutes les images sont représentes à titre d'illustration et peuvent différer de la réalité.	Toda la información contenida en estas instrucciones de montaje y funcionamiento es el resultado de nuestras pruebas del producto y se corresponden con nuestros conocimientos técnicos actuales, así como con el estado de la legislación y las normas correspondientes en la fecha de edición. Reservado el derecho a realizar modificaciones de los datos técnicos. Puede contener errores o erratas. Todas las ilustraciones tienen una finalidad meramente ilustrativa y pueden diferir del diseño real.	Alle opgaven in deze montage- en gebruiksaanwijzing zijn het resultaat van productcontrole en komen overeen met de huidige stand van de kennis en de stand van de wetgeving en de toepasselijke normen op de datum van afgifte. Wijzigingen van de technische gegevens, drukfouten en vergissingen zijn voorbehouden. Alle afbeeldingen zijn bedoeld ter illustratie en kunnen afwijken van de feitelijke uitvoering.	Tutte le informazioni riportate nelle presenti istruzioni di montaggio e di utilizzo sono frutto delle verifiche eseguite sul prodotto e rispecchiano l'attuale stato della tecnica nonché della legislazione e delle norme pertinenti valide al momento della pubblicazione. Con riserva di modifiche ai dati tecnici; salvo refusi ed errori. Le immagini hanno solo scolo illustrativo e possono divergere dall'esecuzione effettiva.

GOK
Regler- und Armaturen-Gesellschaft mbH & Co. KG
Obernbreiter Straße 2 - 18 • 97340 Marktbreit/ Germany
Telefon: 09332 404-0 • Telefax: 09332 404-49
E-Mail: info@gok.de • Internet: www.gok.de • www.gok-blog.de

1	DA	NO	SV	FI	PL	SL
	Monterings- og betjeningsvejledning	**Monterings- og betjeningsveiledning**	**Monterings- och bruksanvisning**	**Asennus- ja käyttöopas**	**Instrukcja montażu i obsługi**	**Navodila za montažo in uporabo**
	Fordelerblok med 2, 3 eller 4 hurtiglukkende ventiler med vippearm	**Fordelerblokk med 2, 3 eller 4 hurtigstengende ventiler med løftearm**	**Fördelningsblock med 2, 3 eller 4 snabbstängningsventiler med vipparm**	**Riviliitin, jossa 2, 3 tai 4 keinuvipu–pikasulkuventtiiliä**	**Blok rozdzielczy z 2, 3 lub 4 zaworami szybkozamykają-cymi z dźwignią**	**Razdelilni blok z 2, 3 ali 4 hitrozaporni ventili z prekucni rocico**
	til montering i en gasforsyningsledning, for at „**Åbne**“ eller „**Lukke**“ for gastilførslen til tilsluttede forbrugsenheder	er til installasjon av en gasstilførsel for å "**Åpne**" eller "**Stenge**" gasstilførselen til de tilkoblede forbruksapparatene	för montering i en gasförsörjningsledning, för att ”**Öppna**” eller ”**Stänga**” gastillförseln till anslutna förbrukare	mukainen, asennetaan kaasunsyöttöjohtoon kuluttajalaitteiden kaasunsyötön ”**Avaamiseksi**” tai ”**Sulkemiseksi**”	do montażu w gazociągach w celu „**Otwarcia**” lub „**Zamknięcia**” dopływu gazu do podłączonych urządzeń odbiorczych	za vgradnjo v plinovod za »**Odpiranje**« ali »**Zapiranje**« dovoda plina do priključenih naprav, ki delujejo na plin

KSV-AB2 **KSV-AB3** **KSV-AB4**

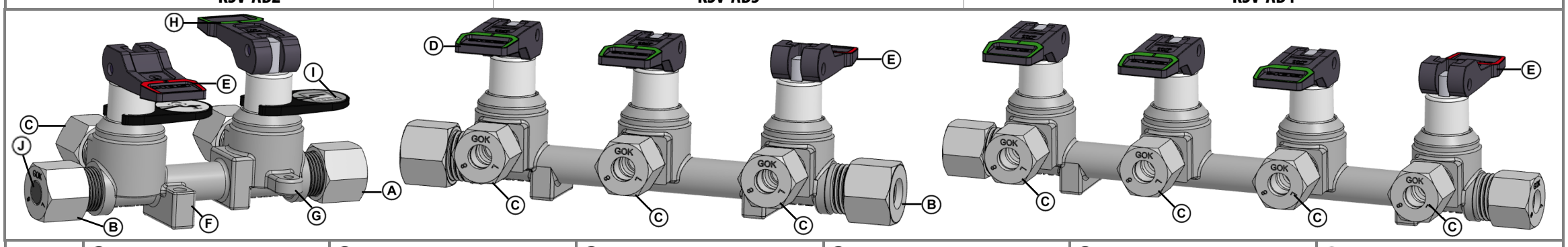

	Ⓐ Indgangstilslutning efter eget valg Ⓑ Udgangstilslutning efter eget valg lukket med blindprop Ⓙ Ⓒ Udgangstilslutning: Tilslutning for forbrugsenhed Ⓓ Vippearm - „Åben-**GRØN**“-stilling **I** Ⓔ Vippearm „Lukket-**RØD**“-stilling **0** Ⓕ Befæstelseskonsol Ⓖ Jordingslaske Ⓗ Grebsfordybning Ⓘ Mærkning	Ⓐ Inngangsport valgfri Ⓑ Utgangsport valgfri lukket med blindplugg Ⓙ Ⓒ Utgangsport: Tilkobling til forbruksapparat Ⓓ Løftearm – "åpen-**GRØNN**" stilling **I** Ⓔ Løftearm "stengt-**RØD**" stilling **0** Ⓕ Monteringsbrakett valgfri Ⓖ Jordingslask Ⓗ Håndtak Ⓘ Merking	Ⓐ Valfri inloppsanslutning Ⓑ Valfri utloppsanslutning stängd med blindpropp Ⓙ Ⓒ Utloppsanslutning: Anslutning för förbrukare Ⓓ Vipparm - ”Öppen-**GRÖN**”-läge **I** Ⓔ Vipparm ”Stängd-**RÖD**”-läge **0** Ⓕ Fästkonsol Ⓖ Jordplatta Ⓗ Greppskål Ⓘ Märkning	Ⓐ Tuloliitäntä, valinnainen Ⓑ Lähtöliitäntä, valinnainen suljettu sokkotulpalla Ⓙ Ⓒ Lähtöliitäntä: Liitäntä kuluttajalaitteelle Ⓓ Keinuvipu - ”Auki-**VIHREÄ**”-asento **I** Ⓔ Keinuvipu ”Suljettu-**PUNAINEN**”-asennossa **0** Ⓕ Kiinnityskonsoli Ⓖ Maadoitusliitin Ⓗ Uppokahva Ⓘ Tunniste	Ⓐ Fakultatywnie przyłącze na wejściu Ⓑ Fakultatywnie przyłącze na wyjściu zamknięty zaślepką Ⓙ Ⓒ Przyłącze na wyjściu: Przyłącze do urządzenia odbiorczego Ⓓ Dźwignia w pozycji **I**: „Otwarty **ZIELONY**” Ⓔ Dźwignia w pozycji **0**: „Zamknięty **CZERWONY”** Ⓕ Konsola mocująca Ⓖ Ucho do przyłącza przewod uziemiającego Ⓗ Pochwyt Ⓘ Oznaczenia	Ⓐ Vhodni priključek po izbiri Ⓑ Izhodni priključek po izbiri zaprto s slepim čepom Ⓙ Ⓒ Izhodni priključek: Priključek za Naprava, ki deluje na plin Ⓓ Prekucna ročica – »Odprto-**ZELENO«** položaj **I** Ⓔ Prekucna ročica »Zaprto-**RDEČE**« položaj **0** Ⓕ Pritrditvena konzola Ⓖ Ozemljitveni priključek Ⓗ Prijemalna vdolbina Ⓘ Označitev
	OM DENNE VEJLEDNING	**OM DENNE BRUKSANVISNINGEN**	**OM DEN HÄR BRUKSANVISNINGEN**	**KÄYTTÖOHJE**	**NA TEMAT NINIEJSZEJ INSTRUKCJI**	**O NAVODILIH**
	• Denne vejledning er en del af produktet. • Vejledningen indeholder oplysninger om produktets tilsigtede anvendelse og garantibetingelserne og skal derfor udleveres til brugeren. • Den skal opbevares, så længe produktet benyttes. • Ud over denne vejledning skal nationale forskrifter, love og bekendtgørelser overholdes.	• Denne anvisningen er en del av produktet. • Denne bruksanvisningen må gis til operatøren slik at en sikrer tiltenkt bruk og overholdelse av garantien. • Den må oppbevares for hele driftsperioden. • I tillegg til denne anvisningen må nasjonale forskrifter, lover og retningslinjer for installering følges.	• Den här bruksanvisningen utgör en del av produkten. • Följ den här bruksanvisningen för att få avsedd drift och lämna den till näringsidkaren för att den lagstadgade garantin ska gälla. • Spara den under enhetens hela användningstid. • Beakta inte bara den här bruksanvisningen utan även de nationella föreskrifterna, lagarna och installationsriktlinjerna.	• Tämä käyttöohje on osa tuotetta. • Määräysten mukaista käyttöä ja takuuehtojen huomioonottamista varten tätä käyttöohjetta on noudatettava, ja se on myös toimitettava laitteen omistajalle. • Säilytä käyttöohje laitteen koko käyttöiän ajan. • Näiden käyttöohjeiden lisäksi on noudatettava kansallisia asetuksia, lakeja ja asennusmääräyksiä.	• Niniejsza instrukcja stanowi część produktu. • Aby eksploatować urządzenie zgodnie z przeznaczeniem i zachować rękojmia, należy przestrzegać wskazówek zawartych w niniejszej instrukcji i przekazać ją użytkownikowi. • Należy zachować ją przez cały okres użytkowania. • Poza instrukcją należy przestrzegać krajowych przepisów, ustaw i wytycznych dotyczących instalacji.	• Ta navodila so del proizvoda. • Zaradi namenske uporabe in zaradi ohranjanja garancije je treba ta navodila upoštevati in izročiti upravljavcu. • Hranite jih ves čas uporabe. • Poleg teh navodil je treba upoštevati tudi državne predpise, zakone in namestitvene smernice.
	SIKKERHEDSANVISNINGER	**SIKKERHETSRELATERTE HENVISNINGER**	**SÄKERHETSRELATERADE ANVISNINGAR**	**TURVALLISUUSOHJEET**	**WSKAZÓWKI DOTYCZĄCE BEZPIECZEŃSTWA**	**VARNOSTNA OBVESTILA**
	• Din og andres sikkerhed betyder meget for os. • I denne monterings- og betjeningsvejledning har vi anført en lang række vigtige sikkerhedsanvisninger. • Læs og overhold alle sikkerhedsanvisninger og andre anvisninger. ⚠ Dette er advarselssymbolet. Dette symbol advarer om mulige farer, som kan have din og andres død eller tilskadekomst til følge. Alle sikkerhedsanvisninger følger advarselssymbolet, hvorefter følger enten ordet **"FARE", "ADVARSEL"** eller **"FORSIGTIG"**. Disse ord betyder følgende: **⚠FARE** betegner en **personfare** med **høj risikograd**. → Har **død** eller **alvorlig tilskadekomst** til følge. **⚠ADVARSEL** betegner en **personfare** med **mellemhøj risikograd**. → Har **død** eller **alvorlig tilskadekomst** til følge. **⚠FORSIGTIG** betegner en **personfare** med **lav risikograd**. → Har **let** eller **moderat tilskadekomst** til følge. ***BEMÆRK*** betegner en **materiel skade**. → Har **indvirkning** på den løbende drift.	• Din og andres sikkerhet er viktig for oss. • Denne monterings- og brukerveiledningen inneholder mange viktige sikkerhetshenvisninger. • Les og følg alle sikkerhetshenvisningene samt henvisningene. ⚠ Dette er varselsymbolet. Dette symbolet advarer mot mulig fare som kan føre til død eller personskader for deg og andre. Alle sikkerhetshenvisningene følger etter varselsymbolet, sammen med enten ordet **«FARE», «ADVERSEL»** eller **«FORSIKTIG»**. Disse ordene betyr: **⚠FARE** betegner en **personfare** med en **høy risikograd**. → Kan medføre **død** eller **alvorlig skade**. **⚠ADVARSEL** betegner en **personfare** med en **middels risikograd**. → Kan medføre **død** eller **alvorlig skade**. **⚠FORSIKTIG** betegner en **personfare** med en **lav risikograd**. → Kan medføre en **liten** eller **middels skade**. ***MERK*** betegner en **materiell skade**. → **Påvirker** den løpende driften.	• Din och andras säkerhet är viktig för oss. • Vi har angett många viktiga säkerhetsanvisningar i den här monterings- och bruksanvisningen. • Läs och beakta alla säkerhetsanvisningarna och de övriga anvisningarna. ⚠ Det här är varningssymbolen. Den varnar för eventuella faror som kan leda till döden eller personskador för dig eller andra. Alla säkerhetsanvisningar står efter en varningssymbol. Tillsammans med symbolen står det ett ord, antingen ”**FARA**”, ”**VARNING**” eller ”**OBS**”. Orden betyder: **⚠FARA** Betecknar en **risk för personskada** med en **hög grad av risk**. → Leder till **döden** eller en **svår personskada**. **⚠VARNING** Betecknar en **risk för personskada** med en **medelhög grad av risk**. → Leder till **döden** eller en **svår personskada**. **⚠OBS!** Betecknar en **risk för personskada** med en **låg grad av risk**. → Leder till en liten eller **måttlig personskada**. ***ANMÄRKNING*** Betecknar en **sakskada**. → Har en **påverkan** på driften.	• Teidän ja muiden turvallisuus on erittäin tärkeää. • Olemme koonneet tämän asennus- ja käyttöohjeen oheen useita tärkeitä turvallisuusohjeita. • Lukekaa kaikki turvallisuusohjeet ja ohjeet ja noudattakaa niitä. ⚠ Tämä on varoitussymboli. Symboli varoittaa vaaroista, joista voi aiheutua teidän tai muiden kuolema tai loukkaantuminen. Kaikkien turvallisuusohjeiden ohessa on varoitussymboli, jonka jälkeen seuraa sana ”**VAARA**”, ”**VAROITUS**” tai ”**HUOMIO**”. Näillä sanoilla on seuraavat merkitykset: **⚠VAARA** kuvaa **henkilön toimintaa**, johon sisältyy **korkea vaaratekijä**. → Seurauksena on **kuolema** tai **vakava loukkaantuminen**. **⚠VAROITUS** kuvaa **henkilön toimintaa**, johon sisältyy **keskimääräinen vaaratekijä**. → Seurauksena on **kuolema** tai **vakava loukkaantuminen**. **⚠HUOMIO** kuvaa **henkilön toimintaa**, johon sisältyy **matala vaaratekijä**. → Seurauksena on **vähäinen** tai **lievä loukkaantuminen**. ***HUOMAUTUS*** kuvaa **omaisuusvahinkoja**. → **Vaikuttaa** jatkuvaan käyttöön.	• Bezpieczeństwo użytkownika i osób trzecich jest dla nas niezwykle istotne. • W niniejszej instrukcji montażu i obsługi zawarliśmy wiele ważnych wskazówek dotyczących bezpieczeństwa. • Należy przeczytać i przestrzegać wszystkich zasad bezpieczeństwa i innych wskazówek. ⚠ Jest to symbol ostrzeżenia. Ten symbol ostrzega przed możliwymi zagrożeniami, które mogą doprowadzić do śmierci lub obrażeń ciała użytkownika lub osób trzecich. Wszystkie zasady bezpieczeństwa poprzedzone są symbolem ostrzeżenia, za którym pojawia się jedno ze słów: „**NIEBEZPIECZEŃSTWO**”, „**OSTRZEŻENIE**” lub „**PRZESTROGA**”. Te słowa oznaczają: **⚠NIEBEZPIECZEŃSTWO** oznacza **zagrożenie dla ludz** o **wysokim stopniu ryzyka**. → Powoduje **śmierć lub ciężkie obrażenia ciała.** **⚠OSTRZEŻENIE** oznacza **zagrożenie dla ludzi o średnim stopniu ryzyka.** → Powoduje **śmierć lub ciężkie ..obrażenia ciała.** **⚠PRZESTROGA** oznacza **zagrożenie dla ludzi o niskim stopniu ryzyka.** → Powoduje **niewielkie obrażenia lub obrażenia o średnim stopniu nasilenia.** ***WSKAZÓWKA*** oznacza **szkodę materialną.** → Powoduje **oddziaływanie** na bieżącą pracę urządzenia.	• Vaša varnost in varnost drugih sta za nas zelo pomembni. • V teh navodilih za montažo in uporabo smo vam pripravili številna pomembna varnostna obvestila. • Preberite in upoštevajte vsa varnostna obvestila ter obvestila. ⚠ To je opozorilni simbol. Ta simbol opozarja pred morebitnimi nevarnostmi, ki lahko vam in drugim povzročijo smrt ali poškodbe. Vsa varnostna obvestila sledijo opozorilnemu simbolu, temu pa sledijo besede **»NEVARNOST, »OPOZORILO«** ali **»POZOR«**. Te besede pomenijo: **⚠NEVARNOST** označuje **ogroženost oseb** z **visoko stopnjo tveganja**. → Posledica so **smrt** ali **hude poškodbe**. **⚠OPOZORILO** označuje **ogroženost oseb** s **srednjo stopnjo tveganja**. → Posledica so **smrt** ali **hude poškodbe**. **⚠POZOR** označuje **ogroženost oseb** z **nizko stopnjo tveganja**. → Posledica so **majhne** ali **hude poškodbe.** ***OBVESTILO*** označuje **materialno škodo**. → **Vpliva** na tekoče delovanje.
§EU	**⚠FARE** **Udsivende flaskegas er yderst brandfarlig!** Kan føre til eksplosioner. Alvorlige forbrændinger ved direkte hudkontakt. • Kontrollér regelmæssigt, at forbindelserne er tætte! • Hvis der konstateres gaslugt eller utætheder, skal anlægget straks lukkes ned! • Antændelseskilder og elektriske apparater skal holdes uden for rækkevidde! • Relevante love og bestemmelser skal overholdes!	**⚠FARE** **Flytende gass som strømmer ut, er høyeksplosiv!** Kan medføre eksplosjon. Alvorlige forbrenninger ved direkte hudkontakt. • Kontroller regelmessig at koblingen er tett! • Ved gasslukt og lekkasje må anlegget straks settes ut av drift! • Antenningskilder eller elektriske apparater må holdes utenfor rekkevidde! • Gjeldende lover og regler må overholdes!	**⚠FARA** **Gasolen som strömmar ut är mycket antändlig!** Kan leda till explosioner. Svåra brännskador vid direkt hudkontakt. • Kontrollera regelbundet att förbindelserna är täta! • Ta genast anläggningen ur drift vid gaslukt eller otäthet! • Håll antändningskällor och elektriska apparater utom räckvidd! • Beakta alla aktuella lagar och förordningar!	**⚠VAARA** **Ulosvirtaava nestekaasu on kuumana syttyvää!** Saattaa johtaa räjähdykseen. Vaikeita palovammoja suorassa ihokosketuksessa. • Liitosten tiiviys on tarkastettava säännöllisesti! • Jos laitteessa ilmenee kaasun hajua tai vuotoa, laite on poistettava käytöstä välittömästi! • Syttymisen lähteet tai sähkölaitteet pidettävä toiminta-alueen ulkopuolella! • Voimassa olevia määräyksiä ja asetuksia on noudatettava!	**⚠NIEBEZPIECZEŃSTWO** **Wypływający gaz płynny jest łatwopalny!** Może spowodować wybuch, ciężkie poparzenia w przypadku bezpośredniego kontaktu ze skórą. • Kontrolować regularnie szczelność połączeń! • Zamknąć niezwłocznie instalację w przypadku stwierdzenia zapachu gazu lub nieszczelności! • Usunąć z sąsiedztwa instalacji materiały łatwopalne i urządzenia elektryczne! • Przestrzegać obowiązujących zasad i przepisów bezpieczeństwa!	**⚠NEVARNOST** **Uhajajoč utekočinjen naftni plin je zelo vnetljiv!** Lahko povzroči eksplozije. Pri neposrednem stiku s kožo nastanejo hude opekline. • Redno preverjajte priključke, ali dobro tesnijo! • V primeru vonja po plinu in netesnih mest nemudoma zaustavite napravo! • Izvori vžiga ali električne naprave naj bodo izven dosega! • Upoštevajte ustrezne zakone in predpise!
	GENERELLE PRODUKTOPLYSNINGER	**GENERELL PRODUKTINFORMASJON**	**ALLMÄN PRODUKTINFORMATION**	**YLEISET TUOTETIEDOT**	**OGÓLNE INFORMACJE O PRODUKCIE**	**SPLOŠNE INFORMACIJE O PROIZVODU**
	Fordelerblokken er en gasfordelerblok med 2, 3 eller 4 hurtiglukkende ventiler med vippearm (spærreventiler) iht. DIN 4817-1 for tilsluttede forbrugsenheder. Denne opfylder kravene iht. EN 1949 om, at hver enkelt forbrugsenhed skal råde over en separat spærreventil. Spærreanordninger, der ikke er placeret i umiddelbar nærhed af forbrugsenheden, skal være forsynet med en umiskendelig mærkning (symbol) om den tilhørende forbrugsenhed. Ved behov kan en videreførende forbindelse til endnu en forsyningsledning monteres på udgangen (f.eks. til GOK-forsyningsklap for tilslutning af gasapparater, der drives udendørs).	Fordelerblokken er en gassfordelerblokk med 2, 3 eller 4 hurtigstengende ventiler (stengeventiler) med løftearm i henhold til DIN 4817-1 for tilkoblede forbruksapparater. Dette oppfyller kravene i EN 1949 som krever at hvert enkelt forbruksapparat må ha en separat stengeventil. Stengeinnretninger som ikke er installert i umiddelbar nærhet av forbruksapparatet må ha et særskilt merking (symbol) som viser at de hører til forbruksapparatet. Ved behov kan en kontinuitetsforbindelse gjøres til en annen tilførselsledning ved utløpet (f.eks. til GOK-tilførselsklaffen for tilkobling av gassapparater).	Fördelningsblocket är ett gasfördelningsblock med 2, 3 eller 4 snabbstängningsventiler med vipparm (avstängningsventiler) enligt DIN 4817-1 för anslutna förbrukare. Dessa uppfyller kraven enligt EN 1949, som innebär att varje enskild förbrukare måste ha en separat avstängningsventil. Avstängningsanordningar som inte sitter omedelbart intill förbrukaren måste ha en tydlig märkning (symbol) som inte kan förväxlas när det gäller tillhörande förbrukare. Vid behov går det att montera en förbindelse som leder vidare till en annan försörjningsledning på utgången (t.ex. till GOK-försörjningsluckan för anslutning av gasanordningar utomhus).	Kaasunjakotukissa on 2, 3 tai 4 standardin DIN 4817-1 mukaista keinuvipu-pikasulkuventtiiliä (sulkuventtiili) kuluttajalaitteille. Yksikkö täyttää standardin EN 1949 mukaiset vaatimukset, joiden mukaan jokaisella kuluttajalaitteella on oltava oma sulkuventtiilinsä. Sulkuventtiileissä, jotka eivät sijaitse kuluttajalaitteen välittömässä läheisyydessä, on oltava vastaavaan kuluttajalaitteeseen viittaava yksiselitteinen tunniste (symboli). Tarvittaessa lähtöön voidaan kytkeä jatkoliitäntä toiseen syöttöjohtoon (esim. GOK-syöttöventtiiliin ulkona käytettävien kaasulaitteiden kytkemiseksi).	Blok rozdzielczy do gazu z 2, 3 lub 4 zaworami szybkozamykającymi wyposażony w dźwignie (zawory odcinające), zgodny z DIN 4817-1 do urządzeń odbiorczych. Spełnia on wymagania normy EN 1949 mówiące o tym, że każde urządzenie odbiorcze powinno posiadać własny zawór odcinający. Urządzenia odcinające nieznajdujące się bezpośrednio przy urządzeniu odbiorczym muszą posiadać jednoznaczne oznaczenie (symbol) danego urządzenia odbiorczego. W razie potrzeby na wyjściu można zamontować kolejne połączenie z inną linią zasilającą (np. produkty GOK z zewnętrznym przyłączem do mediów do przyłączenia urządzeń gazowych eksploatowanych na zewnątrz).	Razdelilni blok je plinski razdelilni blok z 2, 3 ali 4 hitrozapornimi ventili (zaporni ventili) s prekucno ročico v skladu z DIN 4817-1 za priključene naprave, ki delujejo na plin. To ustreza zahtevam standarda EN 1949, da mora imeti vsaka posamezna naprava, ki deluje na plin, ločen zaporni ventil. Odklopne naprave, ki niso nameščene v neposredni bližini naprave, ki deluje na plin, morajo imeti razpoznavno oznako (simbol), ki se nanaša na povezano napravo, ki deluje na plin. Po potrebi lahko na izhodu namestite kontinuiran priključek na drug napajalni vod (npr. na napajalno loputo GOK za priključitev plinskih naprav, ki delujejo na prostem).

DA	NO	SV	FI	PL	SL
MÆRKNING	**MERKING**	**MÄRKNING**	**TUNNISTE**	**OZNACZENIA**	**OZNAČITEV**
For entydig tildeling mærkes alle spærreventiler med symbolet for den forbrugsenhed, der skal afspærres!	For en entydig tildeling, merkes stengeventilene med symbolet til forbruksapparatet som skal blokkeres!	För entydig tilldelning ska var och en av avstängningsventilerna märkas med symbolen för den förbrukare som ska stängas av!	Sulkuventtiileissä on yksiselitteisyyden varmistamiseksi oltava suljettavan kuluttajalaitteen tunnussymboli!	W celu jednoznacznego przyporządkowania każdy zawór odcinający musi być oznakowany symbolem urządzenia odbiorczego, od którego trzeba odciąć dopływ!	Za jasno dodelitev zaporne ventile vedno označite s simbolom potrošne naprave, ki jo je treba zapreti!
TILSIGTET BRUG	**TILTENKT BRUK**	**AVSEDD ANVÄNDNING**	**MÄÄRÄYSTEN MUKAINEN KÄYTTÖ**	**UŻYTKOWANIE ZGODNE Z PRZEZNACZENIEM**	**NAMENSKA UPORABA**
Driftsmedier • Flaskegas (gasfase) En liste over driftsmedier med angivelse af betegnelse, standard og anvendelsesland kan findes på internettet på adressen **www.gok.de/liste-der-betriebsmedien.**	**Driftsmedier** • Flytende gass (gassfase) Du finner en liste over driftsmediene med oppgitt betegnelse, norm og brukerland på internett under **www.gok.de/liste-der-betriebsmedien**.	**Medier** • Gasol (gasfas) Du hittar en lista över medierna med information om beteckning, norm och användningsland på internet på **www.gok.de/liste-der-betriebsmedien.**	**Käyttöaineet** • Nestekaasu (kaasufaasi) Luettelo käyttöaineista ja niiden nimikemerkinnöistä, sovellettavista standardeista ja käyttömaista on ladattavissa osoitteesta **www.gok.de/liste-der-betriebsmedien.**	**Czynniki robocze** • Gaz płynny (faza gazowa) Listę czynników roboczych z określeniem oznaczenia, normy oraz kraju użycia można znaleźć w Internecie pod adresem: **www.gok.de/liste-der-betriebsmedien.**	**Obratovalna sredstva** • Utekočinjen naftni plin (plinska faza) Seznam obratovalnih sredstev z navedbo oznak, norm in države uporabe najdete na spletu pod **www.gok.de/liste-der-betriebsmedien.**

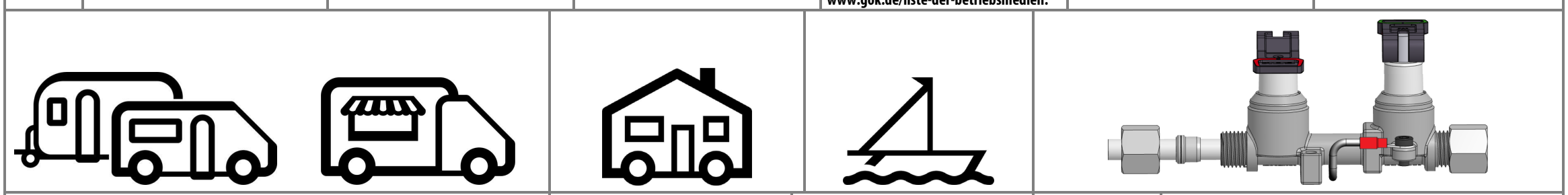

①	②	③	ⒶⒷⒸ	Ⓖ

Anvendelsesområde	Bruksområde	Användningsområde	Käyttöalue	Zakres zastosowania	Področje uporabe
① Campingvogne, autocampere Erhvervsmæssigt brugte: Campingvogne, autocampere og køretøjer med flaskegasanlæg (f.eks. Food Trucks) ② Mobilhomes med installation iht. EN 1949 ③ Søfart	① Campingvogner, bobiler Profesjonell bruk: Campingvogner, bobiler og kjøretøy med LPG-anlegg f.eks. pølseboder) ② Husvogn med installasjon i henhold til EN1949 ③ Maritimt	① Husvagnar, husbilar Professionellt nyttjade: husvagnar, husbilar och fordon med gasolanläggning (t.ex. foodtrucks) ② Mobila hem med installation enligt EN 1949 ③ Båtar	① Asuntovaunut, matkailuautot Yrityskäyttö: Asuntovaunut, matkailuautot ja nestekaasulaitteistolla varustetut ajoneuvot (esim. ruuankuljetusautot) ② Asuntoautot, joissa standardin EN 1949 mukainen asennus ③ Veneily	① Przyczepy kempingowe, kampery Wykorzystywane w celach komercyjnych: Przyczepy kempingowe, kampery oraz pojazdy z instalacją na gaz płynny (np. food trucki) ② Przyczepy mieszkalne z instalacją zgodną z EN 1949 ③ Jachty	① Avtodomi, bivalne prikolice obrtno koriščeni: avtodomi, bivalne prikolice in vozila s sistemom na utekočinjen naftni plin (npr. Food Trucks) ② Mobilne hiše z inštalacijo po EN 1949 ③ Plovila
Monteringssted	**Bruksområde**	**Installationsplats**	**Asennuspaikka**	**Miejsce instalacji**	**Mesto namestitve**
• i flaskegasanlæg i det regulerede trykområde med maks. 16 bar (sikret tryk)	• i LPG-forsyningsanlegg i regulert trykkområde med maks. 16 bar (sikret trykk)	• i matningsanläggningar för gasol i det reglerade tryckområdet med max. 16 bar (avsäkrat tryck)	• nestekaasun syöttöjärjestelmissä säädetyllä painealueella enint. 16 baarilla (turvallinen paine)	• w instalacjach gazu płynnego (zabezpieczone ciśnienie)w regulowanym zakresie ciśnienia o maks. 16 barów	• pri sistemih oskrbe z naftnim plinom v reguliranem tlačnem območju z najv. 16 barov (zavarovani tlak)
Anvendelsessted	**Brukersted**	**Användningsmiljö**	**Käyttöpaikka**	**Miejsce eksploatacji**	**Mesto obratovanja**
⚠ "Må ikke installeres i områder, hvor temperaturen overstiger 60 °C eller kommer under -20 °C" • indendørs ①, ② eller ③	⚠ «Installer ikke i områder hvor temperaturen overskrider 60 °C eller underskrider -20 °C» • innendørs fra ①, ② eller ③	⚠ ”Använd inte på platser där temperaturen överstiger 60 °C eller lägre än -20 °C” • inomhus i ①, ② eller ③	⚠”Ei saa asentaa tiloihin, joissa lämpötila nousee yli 60 °C:een tai kun –20 °C alittuu” • sisätilassa ①, ② tai ③	⚠ „Nie instalować w obszarach, w których temperatury przekraczają 60 °C lub przekracza –20 °C” • we wnętrzach od ①, ② lub ③	⚠ »Ne nameščajte v območjih, kjer temperatura presega 60 °C« pod –20 °C« • v notranjem prostoru od ① ② ali ③
IKKE-TILSIGTET BRUG	**NICHT FORSKRIFTSMESSIG BRUK**	**EJ AVSEDD ANVÄNDNING**	**MÄRÄYSTENVASTAINEN KÄYTTÖ**	**UŻYTKOWANIE NIEZGODNE Z PRZEZNACZENIEM**	**NENAMENSKA UPORABA**
Enhver brug, som falder uden for den tilsigtede brug: • f.eks. drift med andre medier eller tryk • brug af gasser i den flydende fase • ændringer af produktet eller af en del af produktet • montering mod gennemstrømningsretningen • anvendelse ved omgivelsestemperaturer, der afviger fra: se TEKNISKE DATA	All bruk som går ut over forskriftsmessig bruk: • f.eks. drift med andre medier, trykk • bruk av gasser i væskefasen • endringer på produktet eller på en del av produktet • montering mot strømningsretningen • bruk i avvikende omgivelsestemperaturer: ae TEKNISKE DATA	All användning som inte ingår i den avsedda användningen: • drift med andra medier eller tryck • användning av gaser i flytande form • ändringar på produkten eller delar av produkten • montering mot flödesriktningen • användning vid omgivningstemperatur, avvikande från: se TEKNISKA DATA	Kaikki sellainen käyttö, joka poikkeaa määräystenmukaisesta käytöstä: • esim. muun käyttöaineen tai paineen käyttö • kaasun käyttö vesifaasissa • laitteen tai laitteen osan muutokset • virtaussuunnan vastainen rakenne • käyttö ympäröivän lämpötilan ollessa poikkeava: katso TEKNISET TIEDOT	Każde użycie, wykraczające poza zakres zastosowania zgodnego z przeznaczeniem: • np. zastosowanie innych mediów, wartości ciśnienia • zastosowanie gazów w fazie ciekłej • zmiany dokonane w produkcie lub jego części • montaż przeciwnie do kierunku przepływu • użytkowanie w temperaturach otoczenia odbiegających od przewidzianych: patrz DANE TECHNICZNE	Vsaka uporaba, ki presega namensko uporabo: • npr. obratovanje z drugimi sredstvi, tlaki • uporaba plinov v tekoči fazi • spremembe na proizvodu ali delu proizvoda • vgradnjav nasprotju s smerjo pretoka • uporaba na temperaturi okolice izven dosega: glejte TEHNIČNE PODATKE
TILSLUTNINGER	**TILKOBLINGER**	**ANSLUTNINGAR**	**LIITÄNNÄT**	**PRZYŁĄCZA**	**PRIKLJUČKI**
Indgang – udgang efter eget valg Der findes flere tilslutnings alternativer.	**Inngang – utgang valgfri** Alternativt er andre tilkoblinger mulig.	**Ingång – utgång valfri** Alternativt är andra anslutningar möjliga.	**Tuloliitäntä – lähtöliitäntä valinnainen,** Myös muut liitäntävaihtoehdot ovat mahdollisia.	**Wejście — wyjście do wyboru** Możliwe są również inne przyłącza.	**Vhodni — vystupna - po izbiri -** Možne so tudi druge priključke.
Skæreringsforskruning / RVS 8 til RVS10	Skjæringsforbindelser / RVS 8 til RVS10	Sskæreringsforskruninger / RVS 8 till RVS10	Puristusliitin / RVS 8 - RVS10	Śrubunek z pierścieniem wcinającym (RVS) / RVS 8 do RVS 10	Nastavek za rezalni obroč / RVS 8 do RVS10
Yderligere oplysninger om **skæreringsforskruninger** kan findes på adressen **www.gok.de/montagehinweise**.	Mer informasjon om **skjæringsforbindelser** finner du på **www.gok.de/montagehinweise**.	Se **www.gok.de/montagehinweise** om **skärringskopplingar** eller fråga oss för mer information om skärringskopplingar.	Lisätietoja **leikkausrengasliitoksista** saat osoitteesta **www.gok.de/montagehinweise**.	Dodatkowe informacje o **śrubunkach z pierścieniem wcinającym** można znaleźć pod : **www.gok.de/montagehinweise**	Druge informacije o **vijačnih povezavah z navojnim obročem** najdete na spletu pod **www.gok.de/montagehinweise**.
Iht. EN 1949 må gasførende ledninger ikke anvendes som potentialudligningsledere, de skal forbindes med jordingslederen. Derfor er fordelerblokkene udstyret sådan, at en jordingsleder med jordingslaske Ⓖ kan tilsluttes.	I henhold til EN 1949 må gassførende linjer ikke benyttes som potensialutjevningsleder. De må forbindes med jordleder. Derfor er fordelerblokkene for tilkobling av en jordleder utstyrt Ⓖ med jordledning.	Enligt EN 1949 får inte gasförande ledningar användas som potentialutjämningsledare. De måste vara förbundna med jordledaren. Därför ska fördelningsblocken ha en jordplatta Ⓖ för anslutning av en jordledare.	Standardin EN 1949 mukaan kaasulinjoja ei saa käyttää potentiaalintasausjohtimina, vaan ne on liitettävä maadoitusjohtimeen. Siksi riviliittimet on maadoitusjohtimen liittämistä varten varustettu maadoitusliittimellä Ⓖ.	Zgodnie z normą EN 1949 przewody gazowe nie mogą być używane jako przewody kompensacyjne i muszą być połączone z przewodami uziemienia. Dlatego bloki rozdzielacza zostały wyposażone w ucho do przyłącza przewodu uziemiającego Ⓖ.	V skladu s standardom EN 1949 se plinski kabli ne smejo uporabljati kot vodniki za izenačevanje potencialov; povezani morajo biti z ozemljitvenim vodnikom. Zato so razdelilni bloki opremljeni z ozemljitvenim nastavkom Ⓖ za priključitev ozemljitvenega vodnika.
BEMÆRK Opret jordingstilslutningen inden ibrugtagning!	***MERK*** Jordtilkobling må utføres før idriftssetting!	***ANMÄRKNING*** Upprätta jordanslutningen före idrifttagandet!	***HUOMAUTUS*** Maadoitusliitäntä on kytkettävä ennen käyttöönottoa!	***WSKAZÓWKA*** Koniecznie podłączyć przewód uziemiający przed pierwszym uruchomieniem!	***OBVESTILO*** Pred zagonom vzpostavite ozemljitveni priključek!
MONTERING	**MONTERING**	**MONTERING**	**ASENNUS**	**MONTAŻ**	**MONTAŽA**
Kontrollér, at produktet er komplet og uden transportskader, før det monteres. **MONTERING, IBRUGTAGNING og VEDLIGEHOLDELSE skal udføres af en specialiseret virksomhed!** Monteringen skal i givet fald udføres med et egnet værktøj. Ved skruesamlinger skal der altid holdes kontra på tilslutningsstudsen. **Der må ikke anvendes uegnet værktøj som f.eks. tænger.** Forudsætningen for et perfekt fungerende anlæg er fagligt korrekt installation, hvor de gældende tekniske regler for planlægning, opbygning og drift af hele anlægget overholdes. **Følg de gældende nationale installationsforskrifter for flaskegasanlægbog EN 1949.**	Før montering må det kontrolleres at produktet ikke har transportskader, og at det er helt. **MONTERING, IGANGSETTING og VEDLIKEHOLD skal utføres av et selskap som er spesialisert på dette.** Montering må gjøres med egnet verktøy. Hold alltid imot i sammenbindingsstussen på skruforbindelser. **Uegnet verktøy som f. eks. tenger kan ikke brukes.** En forutsetning for at anlegget skal fungere godt er fagkyndig installering og overholdelse av gyldige tekniske regler ved planlegging, bygging og drift av hele anlegget. **Vennligst overhold gjeldende nasjonale installeringsforskrifter for flytende gassannlegg og EN 1949.**	Kontrollera produkten med avseende på transportskador och fullständighet inför monteringen. **Ett specialistföretag måste utföra MONTERINGEN, IDRIFTTAGANDET och UNDERHÅLLET.** Monteringen bör om möjligt göras med ett lämpligt verktyg. Håll alltid emot vid anslutningsstutsen på skruvanslutningar. **Olämpliga verktyg som t.ex. tänger får inte användas.** En förutsättning för att anläggningen ska fungera felfritt är en korrekt installation med hänsyn till de tekniska regler som gäller för planeringen, monteringen och driften av den totala anläggningen. **Följ de gällande nationella installationsföreskrifterna rörande gasolanläggningar och EN 1949.**	Ennen asennusta on tarkastettava, että laite on täydellinen eikä siinä ole kuljetusvaurioita. **ASENNUS, KÄYTTÖÖNOTTO ja HUOLTO on annettava ammattilaisen tehtäväksi.** Asennus on mahdollisuuksien mukaan tehtävä asianmukaisilla työkaluilla. Pidä ruuviliitoksessa kiinni aina vastaan liitäntäistukasta. **Epäsopivien työkalujen, esimerkiksi pihtien käyttö on kiellettyä.** Edellytyksenä laitteen moitteettomalle toiminnalle on asianmukainen asennus ja että suunnittelu, rakenne ja koko laitteiston käyttö on voimassaolevien teknisten määräysten mukaista. **Kansallisia nestekaasulaitteiden asennusmääräyksiä on noudatettavaja EN 1949.**	Przed przystąpieniem do montażu należy sprawdzić produkt pod kątem możliwych uszkodzeń transportowych i kompletności. **MONTAŻ, URUCHAMIANIE i KONSERWACJĘ musi przeprowadzać wyspecjalizowana firma.** Do montażu używać wyłącznie odpowiednich narzędzi. W przypadku połączeń śrubowych zawsze kontrować na króćcu przyłączeniowym. **Nie stosować nieodpowiednich narzędzi, np. szczypiec.** Warunkiem niezawodnego działania jest prawidłowa instalacja z zachowaniem obowiązujących zasad technicznych dotyczących planowania, budowy i eksploatacji całego urządzenia. **Przestrzegać obowiązujących krajowych przepisów dotyczących instalacji urządzeń zasilanych gazem płynny i EN 1949.**	Pred montažo je treba proizvod preveriti glede morebitnih poškodb pri transportu in glede popolnosti. **MONTAŽO, ZAGON in VZDRŽEVANJE mora opraviti specializirano podjetje.** Montaže se po potrebi lotite z ustreznim orodjem. V primeru vijačnih povezav vedno pritiskajte na oporo priključka. **Neprimernega orodja, kot so npr. klešče, ne smete uporabljati.** Predpostavka za nemoteno delovanje naprave je strokovna namestitev z upoštevanjem tehničnih pravil, ki veljajo za načrtovanje, izgradnjo in delovanje celotne naprave. **Prosimo, upoštevajte veljavne državne instalacijske predpise za sisteme za utekončinjen naftni plin in EN 1949.**
Skruesamlinger **⚠ADVARSEL** **Eksplosions-, brand- og kvælningsfare på grund af utætte tilslutninger!** Kan medføre gasudslip på grund af forvridning af produktet. → Produktet må ikke forvrides mere efter montering eller ved efterspænding af tilslutningerne! → Efterspænding af tilslutninger må kun foretages, når anlægget er fuldstændig trykløst!	**Skruforbindelser** **⚠ADVARSEL** **Eksplosjons-, brann- og kvelningsfare pga. utette tilkoblinger!** Kan føre til gasslekkasje hvis produktet vris. → Etter montering og ved etterstramming av tilkoblingene må ikke produktet vris ytterligere. → Etterstramming av tilkoblinger må skje i helt trykkløs tilstand!	**Skruvanslutningar** **⚠VARNING** **Explosions-, brand- och kvävningsrisk vid otäta anslutningar!** En vridning av produkten kan leda till gasutsläpp. → Vrid inte produkten mer efter monteringen eller när anslutningarna dras åt! → Dra åt anslutningarna endast i trycklöst tillstånd!	**Ruuviliitos** **⚠VAROITUS** **Liitännän löysyydestä aiheutuu räjähdys-, tulipalo- ja tukehtumisvaara!** Kaasuvuotoja voi aiheutua laitetta väännettäessä. → Muttereiden kiristämisen jälkeen laitetta ei enää saa vääntää! → Liitosten jälkikiristäminen on sallittua vain täysin paineettomassa tilassa!	**Połączenia śrubowe** **⚠OSTRZEŻENIE** **Niebezpieczeństwo wybuchu, pożaru i uduszenia z powodu nieszczelnych przyłączy!** Obrócenie produktu może doprowadzić do wycieku gazu. → Nie obracać produktu po jego zamontowaniu i dokręceniu złączy! → Dokręcanie złączy jest dopuszczalne wyłącznie w stanie całkowicie bezciśnieniowym!	**Vijačne povezave** **⚠OPOZORILO** **Nevarnost eksplozije, požara in zadušitve zaradi netesnosti priključkov!** Z obračanjem proizvoda lahko začne uhajati plin. → Proizvoda po montaži in privitju priključkov več ne obračajte! → Priključke privijte samo v popolnoma breztlačnem stanju!
⚠FORSIGTIG **Risiko for tilskadekomst som følge af metalspåner, der blæses ud!** Metalspåner kan beskadige dine øjne. **Bær beskyttelsesbriller!**	**⚠FORSIKTIG** **Fare for personskader pga. metallspon som blåses ut!** Metallspon kan treffe øynene. **Bruk vernebriller!**	**⚠OBS** **Skaderisk p.g.a. utslungade metallspån!** Metallspån kan skada dina ögon. **Använd skyddsglasögon!**	**⚠HUOMIO** **Irtoavien metallilastujen aiheuttama loukkaantumisvaara!** Metallilastut voivat aiheuttaa silmävammoja. **Käytettävä suojalaseja!**	**⚠PRZESTROGA** **Zagrożenie zranienia przez wydmuchane opiłki metalu!** Opiłki metalu mogą zranić państwa oczy. **Proszę nosić okulary ochronne!**	**⚠POZOR** **Nevarnost poškodb zaradi izpihanega kovinskega ostružka!** Kovinski ostružki lahko poškodujejo vaše oči. **Nosite zaščitna očala!**

3	DA	NO	SV	FI	PL	SL
	Før monteringen skal der foretages en visuel kontrol for eventuelle metalspåner og andre materialerester i tilslutningerne. Alle rester skal fjernes med blæseluft for at forhindre mulige funktionsfejl.	Før montering må en kontrollere at det ikke fins metallspon eller andre rester i tilkoblingene. Disse må fjernes ved hjelp av utblåsing for å forhindre mulige funksjonsfeil.	Gör inför monteringen en visuell kontroll med avseende på eventuella metallspån eller andra rester vid anslutningarna. Avlägsna dem genom att blåsa ut dem för att utesluta eventuella funktionsstörningar.	Ennen laitteen asennusta on suoritettava silmämääräinen tarkastus mahdollisten metallilastujen tai liitoksiin jääneiden muiden jäämien varalta. Ne on ehdottomasti poistettava puhaltamalla toimintahäiriöiden estämiseksi.	Przed montażem przeprowadzić kontrolę wzrokową pod kątem ewentualnego występowania w złączach wiórków metalowych lub innych pozostałości! Aby wykluczyć nieprawidłowe funkcjonowanie, należy je koniecznie usunąć przez przedmuchanie złączy.	Pred vgradnjo preglejte priključke glede morebitnih kovinskih odrezkov ali drugih ostankov. Te je treba zaradi preprečevanja morebitnih motenj delovanja obvezno odstraniti z izpihovanjem.
	BEMÆRK • Placér fordelerblokkens befæstelseskonsol på et egnet sted og montér den med egnede skruer (ikke del af leveringsomfanget). • Montér alle tilslutninger spændingsfrie, hold imod på huset med nøglebredde 17. Fordelerblokken skal være monteret sådan, at: • vippearmene er let tilgængelige • utilsigtet eller tilfældig aktivering af vippearmene undgås.	**MERK** • Sett monteringsbraketten på fordelerblokken i en lett tilgjengelig posisjon, og fest med passende skruer (ikke medlevert). • Alle tilkoblinger må utføres fritt for spenning når kassen skal kobles med SW17. Fordelerblokken må installeres slik at: • løftearmen er lett tilgjengelig • slik at utilsiktet eller tilfeldig bruk av løftearmen unngås.	**ANMÄRKNING** • Fördelningsblockets fästkonsol ska placeras på ett lätt åtkomligt ställe och monteras med passande skruvar (ingår ej i leveransen). • Montera alla anslutningar så att de inte är spända, håll därför emot på höljet med 17 mm nyckel. Fördelningsblocket måste vara monterat så att: • vipparmarna kan nås lätt • vipparmarna inte används oavsiktligt eller av en slump.	**HUOMAUTUS** • Riviliittimen kiinnityskonsoli sijoitetaan helposti ulottuvilla olevaan paikkaan ja kiinnitetään sopivilla ruuveilla (eivät sisälly toimitukseen). • Kaikki liitännät on kiinnitettävä jännitteettöminä; lisäksi kotelossa on käytettävä SW17-vastakappaleita. Riviliitin on asennettava siten, että: • keinuvivut ovat helposti ulottuvilla • keinuvipujen tahaton käyttö ei ole mahdollista.	**WSKAZÓWKA** • Umieścić konsolę mocującą bloku rozdzielacza w miejscu łatwo dostępnym oraz zamontować odpowiednimi śrubami (poza zakresem dostawy). • Wszystkie przyłącza należy wykonywać w stanie beznapięciowym, w tym celu należy z drugiej strony obudowy podpierać SW17. Blok rozdzielacza należy montować tak, aby: • dźwignie były łatwo dostępne • niemożliwe było niezamierzone lub przypadkowe uruchomienie dźwigni.	**OBVESTILO** • Pritrdilno konzolo razdelilnega bloka postavite na lahko dostopno mesto in pritrdite z ustreznimi vijaki (niso vključeni v obseg dobave). • Vse priključke namestite brez napetosti, tako da ohišje držite s SW17. Razdelilni blok mora biti vgrajen tako, da: • so prekucne ročice lahko dostopni, • se prepreči nenamerno ali naključno delovanje prekucnih ročic.
	BEMÆRK Eventuelt frie tilslutninger af fordelerblokken Ⓐ, Ⓑ, Ⓒ skal lukkes tæt med en dertil egnet lukning.	**MERK** Eventuelle frie tilkoblinger til fordelerblokken Ⓐ, Ⓑ, Ⓒ gjøres med en egnet, tett lås.	**ANMÄRKNING** Eventuellt lediga anslutningar på fördelningsblocket Ⓐ, Ⓑ, Ⓒ ska förslutas tätt med en lämplig förslutning.	**HUOMAUTUS** Kaikki riviliittimen mahdollisesti vapaat liitännät Ⓐ, Ⓑ, Ⓒ on suljettava tiiviisti niille tarkoitetulla sululla.	**WSKAZÓWKA** Niewykorzystane przyłącza bloku rozdzielacza Ⓐ, Ⓑ, Ⓒ szczelnie zamknąć odpowiednią zaślepką.	**OBVESTILO** Morebitne proste priključke razdelilnega bloka Ⓐ, Ⓑ, Ⓒ je treba tesno zapreti z ustreznim zapiralom.

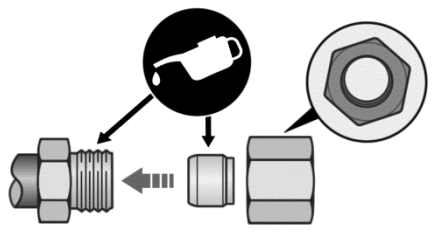
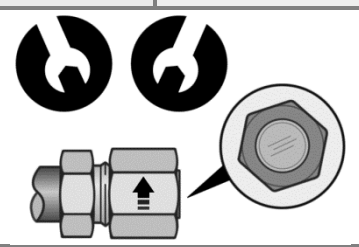
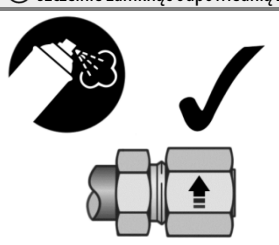

	Hvis blindproppen Ⓙ fjernes, og rørledningen forlænges, er der altid gennemløb i gasforsyningsledningen, uafhængigt af, i hvilken stilling vippearmene befinder sig!	Hvis blindpluggen Ⓙ fjernes og rørledningen forlenges, er det alltid kontinuitet i gasstilførselsledningen, uavhengig av posisjonen til løftearmen!	Om blindpluggen Ⓙ tas bort och rörledningen förlängs råder alltid fri passage i gasförsörjningsledningen, oavsett i vilket läge vipparmen står!	Tarvittaessa lähtöön voidaan kytkeä jatkoliitäntä toiseen syöttöjohtoon. Irrota sokkotulppa Ⓙ tätä varten. Riviliittimessä on aina läpimenoväylä, keinuvipujen asennosta riippumatta!	Jeśli zaślepka Ⓙ zostanie usunięta i rurociąg zostanie przedłużony, to zawsze będzie istniała ciągłość w linii zasilania gazem, niezależnie od położenia uchwytów obrotowych!	Če odstranite slepi čep Ⓙ in podaljšate cev, je cev za dovpd plina vedno neprekinjena ne glede na položaj vrtljivih ročic
	TÆTHEDSKONTROL	**TETTHETSKONTROLL**	**TÄTHETSKONTROLL**	**TIIVIYSKOESTUS**	**KONTROLA SZCZELNOŚCI**	**KONTROLA TESNOSTI**
	Flaskegasanlægget skal inden første ibrugtagning, i forbindelse med overvågnings- og vedligeholdelsesarbejder, inden genibrugtagning, efter væsentlige ændringer samt efter reparationsarbejder kontrolleres for tæthed af en sagkyndig*.*En sagkyndig er en person, der pga. vedkommendes uddannelse, viden og erfaring fra praktisk arbejde kan garantere, og kontrollen gennemføres forskriftsmæssigt. **Kontrollér før ibrugtagning, at produktets tilslutninger er tætte.** • Alle tilslutninger skal sprøjtes med skumdannende midler iht. EN 14291 (f.eks. spray til lækagesøgning, bestillings-nr. 02 601 00). • Kontrollér tætheden ved at holde øje med bobledannelse i det skumdannende middel. • Hvis der dannes yderligere bobler, skal tilslutningerne efterspændes (se MONTERING).	Før idriftsetting, i løpet av overvåkings- og vedlikeholdsarbeid, før det tas i bruk igjen etter større modifikasjoner og reparasjonsarbeid må LPG-anlegget kontrolleres for tetthet av fagfolk*. * Fagfolk , er dem som er anerkjent, og som gjennom sin utdanning, kunnskap og praktiske erfaring kan garantere at de vil utføre testen riktig. **Før idriftssetting må du kontrollere at produktets tilkoblinger er tette.** • Alle tilkoblinger med skumdannende midler må sprayes iht. EN 14291 (f. eks. lekkasjesøkespray, best-nr. 02 601 00). • Kontroller tettheten i det du ser om det dannes bobler i det skumdannende middelet. • Dersom det dannes flere bobler, må tilkoblingene strammes (se MONTERING).	Gasolanläggningens täthet måste kontrolleras av en expert* före det första idrifttagandet, i samband med övervaknings- och underhållsarbeten, före ett nytt idrifttagande eller efter väsentliga ändringar och reparationsarbeten. *Experter är sådana som till följd av sin utbildning, sina kunskaper och sina erfarenheter som erhållits genom praktisk verksamhet garanterat genomför kontrollen korrekt. **Kontrollera tätheten på produktens anslutningar innan idrifttagandet.** • Spraya in alla anslutningar med skumbildande medel enligt EN 14291 (exempelvis läckagesökningsspray, beställningsnummer 02 601 00). • Kontrollera tätheten genom att undersöka om det bildas bubblor i det skumbildande medlet. • Om det bildas fler bubblor måste anslutningarna dras åt (se MONTERING).	Asiantuntijan* on ennen nestekaasulaitteiston ensimmäistä käyttöönottoa, tarkastus- ja kunnossapitotöiden yhteydessä, ennen uudelleenkäyttöönottoa sekä merkittävien muutosten tai korjaushuoltojen jälkeen suoritettava järjestelmälle tiiviystarkastus. *Hyväksymiä henkilöitä, joiden koulutus, osaaminen ja käytännön kokemus varmistavat tarkastuksen asianmukaisen suorituksen. **Laitteen tiiviys on tarkastettava ennen käyttöönottoa.** • Suihkuta kaikkiin liitoskohtiin standardin EN 14291 mukaista vaahtoa muodostavaa ainetta (esim. vuodonetsintäsuihke, tilausnumero 02 601 00). • Tarkista tiiviys ja tarkkaile vaahtoa muodostavan aineen kuplien muodostusta. • Jos kuplia muodostuu edelleen, kaikki liitoskohdat on kiristettävä uudelleen (katso ASENNUS).	Szczelność instalacji na gaz płynny musi być skontrolowana przez osobę uprawnioną* przed pierwszym uruchomieniem, w toku prac kontrolnych i konserwacyjnych, po wykonaniu istotnych zmian oraz prac naprawczych. *Eksperci to w szczególności osoby, które na podstawie wykształcenia, wiedzy i doświadczenia z pracy praktycznej zapewniają właściwe przeprowadzenie kontroli. **Przed uruchomieniem sprawdzić przyłącza produktu pod kątem szczelności.** • Spryskać wszystkie złącza środkiem pieniącym wg EN 14291 (np. sprayem do lokalizowania nieszczelności, nr katalogowy 02 601 00). • Sprawdzić szczelność, obserwując, czy nie tworzą się pęcherzyki środka pieniącego. • Jeśli powstają kolejne pęcherzyki, należy dokręcić przyłącza (patrz MONTAŻ).	Strokovnjak* mora sistem na utekočinjen naftni plin preveriti glede tesnosti pred prvim zagonom, med spremljanjem in vzdrževanjem, pred ponovnim zagonom, po večjih spremembah in vzdrževalnih delih. *Strokovnjaki so tiste osebe, ki na podlagi svoje izobrazbe, znanja in izkušenj iz praktičnega dela zagotavljajo, da bodo pregled opravile pravilno. **Pred zagonom preverite, ali so priključki na proizvodu zatesnjeni.** • Vse priključke glede na EN 14291 poškropite s penečimi se sredstvi (npr. razpršilo za iskanje lukenj, naroč. št. 02 601 00). • Preverite tesnost tako, da ste pri penečem se sredstvu pozorni na nastajanje mehurčkov. • Če mehurčki še nastajajo, je treba zategniti priključke (glejte pod MONTAŽA).
	⚠FORSIGTIG **Ammoniak, som er indeholdt i visse sæber og rengøringsmidler, angriber messingarmaturerne.** Messingarmaturer kan efter kontakt med ammoniak efter nogle måneder få revner og blive utætte. • **Brug ikke ammoniakholdige rengøringsmidler til dette produkt!**	**⚠FORSIKTIG** **Ammoniakk, som noen såper og rengjøringsmidler inneholder, angriper messingarmatur.** Messingarmaturer kan etter kontakt med ammoniakk etter noen måneder få sprekker og lekkasjer. • **Ikke bruk ammoniakkholdige såper og rengjøringsmidler til dette produktet!**	**⚠OBS** **Ammoniak, som ingår i vissa tvålar och rengöringsmedel, angriper mässingsarmaturer.** De kan få sprickor och bli otäta efter ett par månader, om de har varit i kontakt mit ammoniak. • **Använd inte ammoniakhaltiga rengöringsmedel till den här produkten!**	**⚠HUOMIO** **Joidenkin saippuoiden ja puhdistusaineiden sisältämä ammoniakki syövyttää messinkiliittimiä.** Ammoniakin kanssa kosketuksiin joutuviin messinkiliittimiin voi joidenkin kuukausien kuluessa muodostua murtumia ja vuotoja. • **Tämän tuotteen yhteydessä ei saa käyttää ammoniakkia sisältäviä puhdistusaineita!**	**⚠PRZESTROGA** **Amoniak, który jest zawarty w niektórych mydłach lub środkach czyszczących, uszkadza armaturę mosiężną.** Armatura mosiężna może pękać i przeciekać po kilku miesiącach kontaktu z amoniakiem. • **Nie stosować środków czyszczących zawierających amoniak do tego produktu!**	**⚠POZOR** **Amoniak, ki ga vsebujejo nekatera mila in čistila, načenja medeninaste armature.** Medeninaste armature lahko po nekaj mesecih stika z amoniakom razpokajo in puščajo. • **Za ta izdelek ne uporabljajte čistil, ki vsebujejo amoniak!**
	IBRUGTAGNING	**IDRIFTSETTING**	**IDRIFTTAGANDE**	**KÄYTTÖÖNOTTO**	**URUCHOMIENIE**	**ZAGON**
	Produktet er klar til brug, så snart det er monteret og har bestået TÆTHEDSKONTROLLEN. **BEMÆRK** Anlægget må først tages i brug, når alle tilslutninger er tilsluttet og der ikke længere findes utætheder. I fordelerblokken er der altid gennemløb (fra Ⓐ til Ⓑ), uafhængigt af, i hvilken stilling vippearmene befinder sig! Ibrugtagning ved at sætte vippearmen(e) til **„Åben-GRØN-I“**-stilling. ⚠ Tag helt fat om vippearmen med tommel- og pegefinger - brug den dertil beregnede grebsfordybning - flyt derefter vippearmen kontrolleret. Vær opmærksom på monterings- og betjeningsvejledningen til de tilsluttede forbrugsenheder!	Produktet er umiddelbart klart til drift etter montering og vellykket TETTHETSKONTROLL. **MERK** Ikke start systemet før alle tilkoblinger er utført, og det ikke er noen utettheter. Det er alltid kontinuitet (fra Ⓐ til Ⓑ), i fordelerblokken, uavhengig av posisjonen til løftearmen! Idriftsettelse ved å flytte løftearmen(e) til **"åpen-GRØNN-I"** stilling**.** ⚠ Dekk hevearmen helt med tommel og pekefinger – bruk de nedsenkede håndtakene til dette – og før løftearmen på en kontrollert måte. Følg montasje- og bruksanvisningen for det tilkoblede forbrukerapparatene!	Efter monteringen och TÄTHETSKONTROLLEN är produkten klar att använda. **ANMÄRKNING** Ta inte anläggningen i drift förrän alla anslutningar är anslutna och det inte längre finns några otätheter. I fördelningsblocket råder alltid fri passage (från Ⓐ till Ⓑ), oavsett i vilket läge vipparmen står! Idrifttagande genom att vipparmen/vipparmarna ställs om till **"Öppen-GRÖN-I"**-läge. ⚠ Ta tag i hela vipparmen med tummen och pekfingret - använd avsedda greppskålar - och ställ sedan om vipparmen kontrollerat. Följ monterings- och bruksanvisningen för de anslutna förbrukarna!	Laite on asennuksen ja suoritetun TIIVIYSKOESTUKSEN jälkeen käyttövalmis. **HUOMAUTUS** Laitteiston käyttöönotto on sallittu vasta, kun kaikki liitännät on kytketty ja niiden tiiviys on varmistettu. Riviliittimessä on aina läpimenoväylä (od Ⓐ - Ⓑ), keinuvipujen asennosta riippumatta! Käyttöönotto tapahtuu asettamalla keinuvipu (-vivut) **"Auki-VIHREÄ-I"**-asentoon. ⚠ Tartu keinuvipuun tukevasti peukalolla ja etusormella – hyödynnä uppokahvoja – ja siirrä keinuvipu hallitusti haluttuun asentoon. Noudata kuluttajalaitteen asennus- ja käyttöohjeissa annettuja ohjeita!	Bezpośrednio po montażu i przeprowadzeniu KONTROLI SZCZELNOŚCI produkt jest gotowy do eksploatacji. **WSKAZÓWKA** Instalację uruchomić dopiero po podłączeniu wszystkich przyłączy i usunięciu wszystkich nieszczelności. Blok rozdzielczy zawsze pozostaje drożny (od Ⓐ w kierunku Ⓑ), niezależnie od pozycji, w jakiej znajduje/ą się dźwignia/e ! Uruchamianie poprzez zmianę pozycji dźwigni na pozycję **„Otwarty ZIELONY I“**. ⚠ Dźwignię objąć całkowicie kciukiem i palcem wskazującym, wykorzystując pochwyt, i później w sposób kontrolowany przesunąć ją. Przestrzegać instrukcji montażu i obsługi podłączonego urządzenia odbiorczego!	Proizvod je po opravljeni montaži in uspešni KONTROLI TESNOSTI takoj pripravljen na delovanje. **OBVESTILO** Naprava ne sme začeti delovati, dokler niso vsi priključki povezani in dokler ni več netesnosti. V razdelilnem bloku vedno obstaja kontinuiteta (od Ⓐ do Ⓑ), ne glede na prekucne(-ih) ročice(-ic)! Zagon izvedete tako, da prekucno(e) ročico(e) postavite v položaj **»Odprto-ZELENO«-I«.** ⚠ S palcem in kazalcem popolnoma zgrabite prekucno ročico – uporabite za to predvidena vdolbna držala – in prekucno ročico nadzorovano obrnite. Upoštevajte navodila za montažo in uporabo priključenega(ih) porabnika(ov)!
	BETJENING	**BETJENING**	**ANVÄNDNING**	**KÄYTTÖ**	**OBSŁUGA**	**UPORABA**
	• Sætte altid vippearmen 180° helt til stop. • Vælg ikke en mellemstilling!	• Flytte alltid løftearmen 180° for å oppnå full stopp. • Ikke velg noen mellomstilling!	• Ställ alltid om vipparmen 180° tills det tar stopp. • Välj inte något mellanläge!	• Käännä keinuvipu aina 180° täysin vasteeseen. • Älä valitse väliasentoa!	• Przesuwać zawsze o 180° do całkowitego oporu. • Nie zostawiać w pozycji pośredniej!	• Prekucno ročico vedno zavrtite za 180° do konca. • Ne izberite vmesnega položaja!

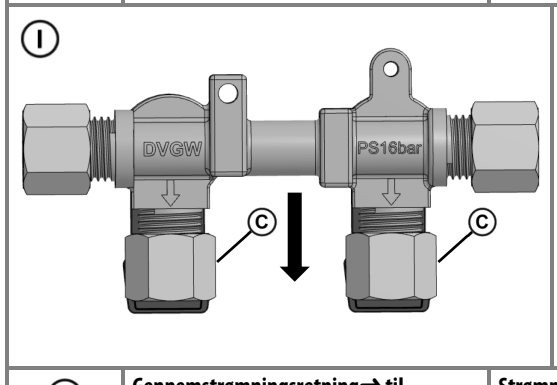

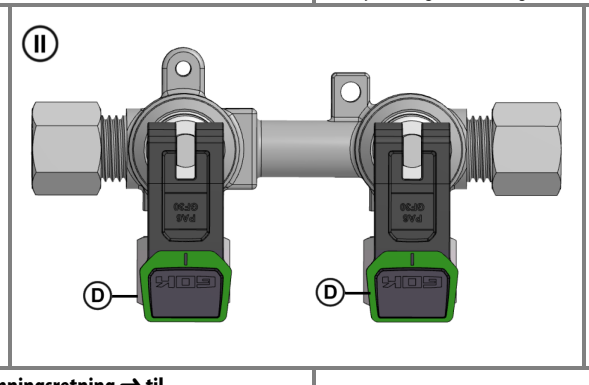

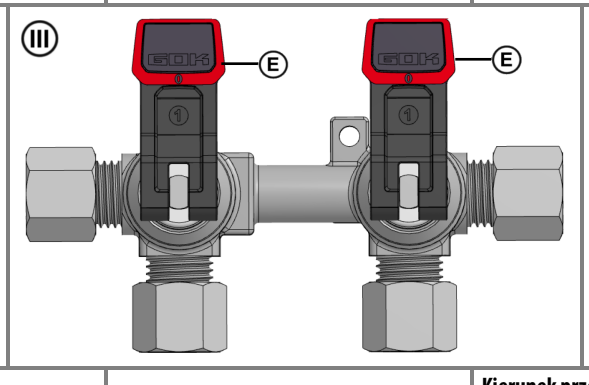

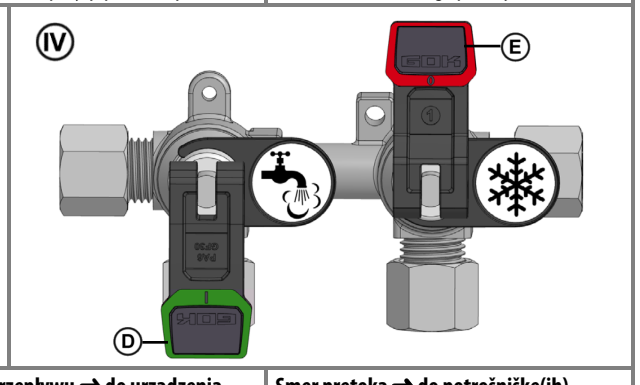

I	**Gennemstrømningsretning → til forbrugsenhed(er) Ⓒ**	**Strømningsretning → til forbruksapparat(er) Ⓒ**	**Flödesriktning → till förbrukare Ⓒ**	**Virtaussuunta → kuluttajalaitteille Ⓒ**	**Kierunek przepływu → do urządzenia odbiorczego Ⓒ**	**Smer pretoka → do potrošniške(ih) naprav(e) Ⓒ**
II	Vippearm Ⓓ i **„Åben-GRØN-I“**-stilling**:** Gennemstrømning til forbrugsenhed(er) fri.	Løftearmen Ⓓ i **"åpen-GRØNN-I"** stilling: Gjennomstrømning til forbruksapparat(er) fri.	Vipparm Ⓓ i **"Öppen-GRÖN-I"**-läge**:** Fritt flöde till förbrukare.	Keinuvipu Ⓓ **"Auki-VIHREÄ-I"**-asennossa: Virtaus kuluttajalaitteille auki.	Dźwignia Ⓓ w pozycji **„Otwarty ZIELONY I“**: Przepływ do urządzenia odbiorczego/urządzeń odbiorczych jest otwarty.	Prekucna ročica Ⓓ v položaju **»Odprto-ZELENA-I«:** Pretok do potrošniških(e) naprav(e) je prost.
III	Vippearm Ⓔ i **„Lukket-RØD-0“**-stilling**:** • Ingen gennemstrømning til forbrugsenhed(er). • **„Lukket-RØD“**-stilling: Tjener ikke til fuldstændig nedlukning af gasforsyningen.	Løftearmen Ⓔ i **"stengt-RØD-0"** stilling: • Ingen gjennomstrømning til forbruksapparat(er). • **"Lukket RØD"**-stilling: setter ikke gasstilførselen ut av drift.	Vipparm Ⓔ i **"Stängd-RÖD-0"**-läge**:** • Inget flöde till förbrukare. • **"Stängd-RÖD"**-läge: syftar inte till fullständig urdrifttagning av gasförsörjningen.	Keinuvipu Ⓔ **"Suljettu-PUNAINEN-0"**-asennossa: • Ei virtausta kuluttajalaitteille. • **"Suljettu-PUNAINEN"**-asento: ei kelpaa kaasunsyötön käytöstä poistoon kokonaan.	Dźwignia Ⓔ w **„Zamknięty CZERWONY 0“**: • Brak przepływu do urządzenia odbiorczego/urządzeń odbiorczych. • Pozycja **„Zamknięty CZERWONY“** nie jest przeznaczona do pełnego odłączenia zasilania gazowego.	Prekucna ročica Ⓔ v položaju **»Zaprto-RDEČE-0«**: • Ni pretoka do potrošniških(e) naprav(e). • Položaj **»Zaprto-RDEČ«**: ni namenjen kompletni zaustavitvi oskrbe s plinom.
IV	Vippearm Ⓓ i **„Åbnen-GRØN-I“**-stilling og vippearm Ⓔ i **„Lukket-RØD-0“**-stilling**:** → muligt efter eget valg	Løftearmen Ⓓ i **"åpen-GRØNN-I"** stilling og løftearmen Ⓔ i**"stengt-RØD-0"** stilling: → Eventuelt mulig	Vipparm Ⓓ i **"Öppen-GRÖN-I"**-läge och vipparm Ⓔ i **"Stängd-RÖD-0"**-läge**:** → valfritt möjligt	Keinuvipu Ⓓ **"Auki-VIHREÄ-I"**-asennossa ja keinuvipu Ⓔ **"Suljettu-PUNAINEN-0"**-asennossa: → mahdollinen valinnan mukaan	Dźwignia Ⓓ w pozycji **„Otwarty ZIELONY I“** oraz dźwignia Ⓔ w pozycji **„Zamknięty CZERWONY 0“**: → możliwości opcjonalne	Prekucna ročica Ⓓ v položaju **»Odprto-ZELENO-I«** in prekucna ročica Ⓔ v položaju **»Zaprto-RDEČE-0 «:** → po izbiri mogoče

DA

- Brug først dette produkt, når du har læst monterings- og betjeningsvejledningen omhyggeligt.
- Overhold af hensyn til din egen sikkerhed alle sikkerhedsanvisninger i denne monterings- og betjeningsvejledning.
- Optræd ansvarsfuldt over for andre personer.

VEDLIGEHOLDELSE

Under forudsætning af korrekt MONTERING og BETJENING er produktet vedligeholdelsesfrit.

REPARATION

Hvis tiltagene, der er anført under IBRUGTAGNING, ikke medfører en korrekt fornyet ibrugtagning, og der ikke er tale om en dimensioneringsfejl, skal produktet sendes til kontrol hos producenten. Uautoriserede indgreb medfører, at garantien bortfalder.

FEJLAFHJÆLPNING

Fejlårsag ➜ afhjælpning

⚠ Gaslugt
Udsivende flaskegas er ekstrem brandfarlig!
Kan medføre eksplosion.
➜ Luk for gastilførslen!
➜ Aktivér ikke de elektriske kontakter!
➜ Anvend ikke telefon indendørs ①, ② eller ③!
➜ Sørg for at udlufte rummene godt!
➜ Tag flaskegasanlægget ud af drift!
➜ Kontakt en specialiseret virksomhed med henblik på udbedring!

Ingen gasgennemstrømning:
➜ Åbn flaskeventil eller spærrearmaturer.
➜ Sætte vippearmen(e) til **"„Åben-GRØN-I“**-stilling.

Stadig ingen gasgennemstrømning:
➜ Send produktet til kontrol hos producenten.

UDSKIFTNING

Ved tegn på enhver form for slid og ødelæggelse af produktet eller en del af produktet skal produktet udskiftes. Når produktet er skiftet ud, skal trinnene MONTERING, TÆTHEDSKONTROL og IBRUGTAGNING overholdes!
For at sikre installationens fejlfrie funktion under normale driftsbetingelser anbefales det at udskifte anlægsdele, der er udsat for slitage eller ældning som f.eks. trykregulatorer, slanger og spærreanordninger:

- efter 10 år ved privat brug
- efter 10 år ved erhvervsmæssig brug

- efter 6 år ved privat brug
- efter 9 år ved erhvervsmæssig brug

NEDLUKNING

Luk flaskeventilen og derefter spærrearmaturerne på de tilsluttede forbrugere. Alle ventiler skal holdes lukket, når flaskegasanlægget ikke er i brug.

BEMÆRK
Alle frie tilslutninger i flaskegasanlæggets forsyningsledninger skal lukkes tæt med en dertil egnet lukning.

BORTSKAFFELSE

Af hensyn til miljøet må vores produkter ikke bortskaffes som almindeligt affald.
Produktet skal bortskaffes via lokale indsamlings- eller genbrugscentre.

GARANTI

Vi garanterer produktets forskriftsmæssige funktion og tæthed i det lovbefalede tidsrum. Omfanget af vores garanti fremgår af § 8 i vores leverings- og betalingsbetingelser.

TEKNISKE DATA

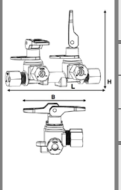

Lang version	L maks. mm	B maks. mm	H maks. mm
KSV-AB2	80	72	91
KSV-AB3	128	72	91
KSV-AB4	176	72	91
Kort version	**L maks. mm**	**B maks. mm**	**H maks. mm**
KSV-AB2	70	72	91
KSV-AB3	99	72	91
KSV-AB4	130	72	91

Maks. tilladt tryk: PS 16 bar
Materiale hus: CW617N-MS (messing)
Omgivelsestemperaturområde: -20 °C til +60 °C

TEKNISKE ÆNDRINGER

Alle oplysninger i denne monterings- og betjeningsvejledning er baseret på produkttests og afspejler den aktuelle viden og lovgivning samt de relevante standarder på udgivelsesdatoen.
Der tages forbehold for ændringer i de tekniske data samt for tryk- og andre fejl.
Alt billedmateriale er illustrerende og kan afvige fra den faktiske udførelse.

NO

- Bruk dette produktet først når du har lest nøye gjennom monterings- og brukerveiledningen.
- For din egen sikkerhet må du følge alle sikkerhetshenvisningene i denne monterings- og brukerveiledningen.
- Oppfør deg ansvarsfullt overfor andre personer.

VEDLIKEHOLD

Produktet er vedlikeholdsfritt etter ordensmessig MONTERING og BETJENING.

ISTANDSETTING

Hvis tiltakene under IDRIFTSETTING ikke fører til at en kan sette apparatet i drift igjen og det ikke foreligger noen konstruksjonsfeil, må produktet sendes til produsenten for kontroll. Ved uberettigede inngrep frafaller garantien.

OPPRETTING AV FEIL

Feilårsak ➜ Tiltak

⚠ Gasslukt
Flytende gass som strømmer ut er høyeksplosiv!
Kan medføre eksplosjon.
➜ Lukk gasstilførselen!
➜ Ikke betjen elektriske brytere!
➜ Ikke bruk telefon innendørs fra ①, ② eller ③!
➜ Luft rommet godt!
➜ Sett det flytende gassanlegget ut av drift!
➜ Dette skal gjøres av faglært personale!

Ingen gassgjennomstrømning:
➜ Åpne gassflaskeventilen eller stengearmaturene.
➜ Flytte løftearmen(e) til **"Åpen-GRØNN-I"** stilling.
Fortsatt ingen gassgjennomstrømning:
➜ Send produktet til produsenten for kontroll.

SKIFTING

Hvis man oppdager slitasje eller feil på produktene eller deler av produktene, skal disse skiftes. Etter skifting av produktet, følg trinnene MONTERING, TETTHETSKONTROLL og IDRIFTSETTING!
For å kunne garantere feilfri funksjon ved normale driftsbetingelser anbefaler vi at anleggsdeler som er utsatt for slitasje eller aldring, som f.eks trykkregulatorer, slanger, stengeinnretninger hvis nødvendig blir byttet ut:

- etter 10 år i privat bruk,
- etter 10 år i forretningsdrift

- etter 6 år i privat bruk
- etter 9 år i forretningsdrift

DRIFTSNEDLEGGELSE

Steng gassflaskeventilen og deretter sperrearmaturene på de tilkoblede forbrukerne. Når det flytende gassanlegget ikke er i drift, må alle ventiler holdes stengt.

MERK
Alle frie tilkoblinger i tilførselsledningene til LPG-anlegget skal lukkes tett med en egnet lukking.

DEPONERING

Av miljømessige hensyn, må en ikke kaste våre produkter i husholdningsavfallet.
Produktet skal kastes på offentlige avfallstasjoner eller problemstoffsamlinger.

GARANTI

Vi garanterer for produktet og ordensmessig funksjon og tetthet innen det juridisk foreskrevne tidsrommet. Omfanget av garantien vår retter seg etter § 8 i våre leveranse og betalingsbetingelser.

TEKNISKE DATA

Lang variant	L maks. mm	B maks. mm	H maks. mm
KSV-AB2	80	72	91
KSV-AB3	128	72	91
KSV-AB4	176	72	91
Kort variant	**L maks. mm**	**B maks. mm**	**H maks. mm**
KSV-AB2	70	72	91
KSV-AB3	99	72	91
KSV-AB4	130	72	91

Maks. tillatt trykk: PS 16 bar
Materiale hus: CW617N-MS (Messing)
Omgivelsestemperatur: -20 °C til +60 °C

TEKNISKE ENDRINGER

Alle opplysninger i denne monterings- og brukerveiledningen er resultat av produktkontroll og i samsvar med nåværende kunnskapsnivå, samt lovgivning og gjeldende normer på utgivelsesdatoen.
Endringer av tekniske data, trykkfeil og feil forbeholdes.
Alle bilder er til illustrativt formål og kan avvike fra faktisk utførelse.

SV

- Använd den här produkten först när du har läst monterings- och bruksanvisningen noga.
- Beakta alla säkerhetsanvisningar i den här monterings- och bruksanvisningen för din egen säkerhet.
- Uppträd ansvarsfullt gentemot andra personer.

UNDERHÅLL

Produkten är efter korrekt MONTERING och ANVÄNDNING underhållsfri.

SERVICE

Om de åtgärder som nämns under IDRIFTTAGANDE inte leder till ett korrekt återidrifttagande och det inte föreligger något konstruktionsfel måste produkten skickas in till tillverkaren för kontroll. Vid obehöriga ingrepp upphör garantin att gälla.

ÅTGÄRDANDE AV FEL

Felorsak ➜Åtgärd

⚠ Gaslukt
Gasolen som strömmar ut är extremt lättantändlig!
Kan leda till explosioner.
➜ Stäng Gastillförseln!
➜ Använd inga elektriska brytare!
➜ Använd ingen telefon inomhus i ①, ② eller ③!
➜ Se till att rummen ventileras väl!
➜ Ta gasolanläggningen ur drift!
➜ Kontakta ett specialistföretag!

Inget gasflöde:
➜ Öppna ventilen på gasflaskan eller avstängningsarmaturen.
➜ Vipparmen ställs om till **"Öppen-GRÖN-I"**-läge.
Fortfarande inget gasflöde:
➜ Skicka tillbaka produkten till tillverkaren för inspektion.

BYTE

Vid tecken på slitage eller skador på produkten eller en del av produkten måste produkten bytas ut. Efter byte av produkten ska stegen MONTERING, TÄTHETSKONTROLL och IDRIFTTAGANDE följas!
För att kunna garantera att installationen fungerar felfritt under normala driftförhållanden rekommenderar vi att anläggningsdelar som utsätts för slitage eller åldrande, t.ex. tryckregulator, slangar, avstängningsanordningar eventuellt byts ut:

- 10 år vid privat användning, vid
- professionell användning efter 10 år

- 6 år vid privat användning
- vid professionell användning efter 9 år

URDRIFTTAGANDE

Stäng gasflaskventilen och därefter de anslutna förbrukarnas avstängningsarmaturer. Håll alla ventiler stängda när gasolanläggningen inte används.

ANMÄRKNING
Alla lediga anslutningar i gasolanläggningens matningsledningar ska förslutas tätt med en lämplig plugg.

AVFALLSHANTERING

För att skydda miljön får våra produkter inte kastas bland hushållssoporna.
Materialsortera istället produkten på en lokal sopsorteringsanläggning.

GARANTI

Vi lämnar garanti för att produkten ska fungera korrekt och vara tät inom den lagstadgade tiden. Omfattningen i vår garanti rättar sig efter § 8 i våra leverans- och betalningsvillkor.

TEKNISKA DATA

Lång variant	L max. mm	B max. mm	H max. mm
KSV-AB2	80	72	91
KSV-AB3	128	72	91
KSV-AB4	176	72	91
Kort variant	**L max. mm**	**B max. mm**	**H max. mm**
KSV-AB2	70	72	91
KSV-AB3	99	72	91
KSV-AB4	130	72	91

Max. tillåtet tryck: PS 16 bar
Material hölje: CW617N-MS (mässing)
Omgivningstemperaturområde: -20 °C till +60 °C

TEKNISKA ÄNDRINGAR

Alla uppgifter i den här monterings- och bruksanvisningen är resultat av produktkontroller, och de motsvarar dagens kunskapsnivå, den nuvarande lagstiftningen och de tillämpliga normerna vid utgivningsdatumet.
Vi reserverar oss för ändringar i tekniska data, eventuella tryckfel och misstag.
Alla bilder är avsedda för illustrativa ändamål och de kan avvika från det faktiska utförandet.

FI

- Laitetta saa käyttää vasta kun asennus- ja käyttöohjeet on luettu huolellisesti.
- Noudattakaa oman turvallisuutenne vuoksi kaikkia tämän asennus- ja käyttöohjeen turvallisuusohjeita.
- Toimikaa vastuullisesti muiden henkilöiden suhteen.

HUOLTO

Tuote on asianmukaisen ASENNUKSEN ja KÄYTÖN aikana huoltovapaa.

KORJAUSHUOLTO

Ellei uudelleenkäyttöönotto onnistu kohdassa KÄYTTÖÖNOTTO mainittujen toimenpiteiden avulla, eikä asennusvirhettä ole, laite pitää lähettää valmistajalle tarkastettavaksi. Jos laitetta korjataan itse luvattomasti, takuu raukeaa.

VIKOJEN KORJAUS

Vian syy ➜ Toimenpide

⚠ Kaasunhaju
Ulosvirtaava nestekaasu on erittäin syttyvää!
Saattaa johtaa räjähdykseen.
➜ Sulje kaasun syöttö!
➜ Sähkökytkimiä ei saa käyttää!
➜ Sisätilassa ①, ② tai ③ ei saa käyttää puhelinta!
➜ Tila on tuuletettava hyvin!
➜ Nestekaasulaite on poistettava käytöstä!
➜ Annettava ammattilaisen tehtäväksi!

Ei kaasun virtausta:
➜ Avaa kaasupullon venttiili tai sulkuventtiili.
➜ Käyttöönotto tapahtuu asettamalla keinuvipu **"Auki-VIHREÄ-I"**-asentoon.
Ei vieläkään kaasun virtausta:
➜ Lähetä tuote valmistajalle tarkastettavaksi.

VAIHTO

Jos ilmenee mitään kulumaa tai mitään häiriöitä tuotteessa tai tuotteen osissa, nämä pitää vaihtaa. Noudata vaiheita ASENNUS, TIIVIYSKOESTUS ja KÄYTTÖÖNOTTO tuotteen vaihdon jälkeen!
Normaaleissa käyttöolosuhteissa on suositeltavaa vaihtaa tarvittaessa laitteiston oikean toiminnan varmistamiseksi laitteen osat, jotka altistuvat kulumiselle tai vanhentumiselle, kuten esim. paineensäätimet, letkut, sulkuventtiilit:

- 10 vuoden jälkeen yksityisessä käytössä,
- kaupallisessa käytössä 10 vuoden jälkeen

- 6 vuoden jälkeen yksityisessä käytössä
- kaupallisessa käytössä 9 vuoden jälkee

KÄYTÖSTÄPOISTO

Sulje kaasupullon venttiili ja sen jälkeen käyttölaitteen sulkuventtiili. Pidä kaikki venttiilit suljettuina, kun nestekaasulaite ei ole käytössä.

HUOMAUTUS
Kaikki nestekaasulaitteen vapaat liitännät on suljettu tiiviisti niille tarkoitetulla sululla.

JÄTEHUOLTO

Laitteitamme ei saa hävittää kotitalousjätteen mukana ympäristönsuojelullisista syistä.
Laite on toimitettava ongelmajätteiden keräilypisteeseen.

TAKUU

Annamme takuun laitteen käyttötarkoituksen mukaisen toiminnan ja tiiviyden osalta lain edellyttämäksi ajaksi. Takuumme laajuus määräytyy toimitus- ja maksuehtojemme § 8:n mukaan.

TEKNISET TIEDOT

Pitkä versio	P maks. mm	L maks. mm	K maks. mm
KSV-AB2	80	72	91
KSV-AB3	128	72	91
KSV-AB4	176	72	91
Lyhyt versio	**P maks. mm**	**L maks. mm**	**K maks. mm**
KSV-AB2	70	72	91
KSV-AB3	99	72	91
KSV-AB4	130	72	91

Sallittu maksimipaine : PS 16 bar
Kotelon materiaali: CW617N-MS (messinki)
Ympäristön lämpötila: -20 °C – +60 °C

TEKNISET MUUTOKSET

Kaikki tässä asennus- ja käyttöohjeessa annetut tiedot ovat tuotetestauksen tulosta ja vastaavat sen hetkistä tietotasoa sekä julkaisupäivämääränä sovellettavaa lainsäädäntöä ja voimassa olleita standardeja.
Oikeudet teknisten tietojen muuttamista, painovirheitä ja virheitä koskevat oikeudet.
Kaikki kuvat ovat tarkoitettu selkeyttämään ohjeita ja ne voivat poiketa todellisesta toimituskokoonpanosta.

PL

- Produkt można zacząć użytkować dopiero po dokładnym przeczytaniu instrukcji montażu i obsługi.
- Dla własnego bezpieczeństwa należy przestrzegać wszystkich wskazówek bezpieczeństwa podanych w niniejszej instrukcji montażu i obsługi.
- Zachowywać się w sposób odpowiedzialny w stosunku do innych osób.

KONSERWACJA

Prawidłowo ZAMONTOWANY i OBSŁUGIWANY produkt nie wymaga konserwacji.

NAPRAWA

Jeśli działania wymienione w punkcie URUCHOMIENIE nie prowadzą do prawidłowego ponownego uruchomienia, a błąd nie dotyczy ustawień, należy wysłać produkt do producenta w celu przeprowadzenia kontroli. Ingerencje osób nieuprawnionych prowadzą do wygaśnięcia roszczeń wynikających z rękojmi.

ROZWIĄZYWANIE PROBLEMÓW

Przyczyna błędu ➜ Rozwiązanie

⚠ Zapach gazu
Wypływający gaz płynny jest skrajnie zapalny!
Może prowadzić do wybuchu.
➜ Zamknąć dopływ gazu!
➜ Nie naciskać wyłączników elektrycznych!
➜ Nie wykonywać połączeń telefonicznych we wnętrzach od ①, ② lub ③!
➜ Zapewnić dobrą wentylację pomieszczeń!
➜ Wyłączyć instalację gazu płynnego!
➜ Skontaktować się z wyspecjalizowaną firmą!

Brak przepływu:
➜ Otworzyć zawór butli lub armaturę odcinającą
➜ Pozycji dźwigni na pozycję **„Otwarty ZIELONY I”**.
W dalszym ciągu brak przepływu gazu:
➜ Produkt przesłać do producenta w celu sprawdzenia.

WYMIANA

W przypadku oznak zużycie, zniszczenia produktu lub jego części produkt należy wymienić. Po wymianie produktu postępować zgodnie z krokami MONTAŻ, KONTROLA SZCZELNOŚCI I URUCHAMIANIE!
Aby zapewnić prawidłowe działanie instalacji w normalnych warunkach eksploatacji, zaleca się w razie potrzeby wymianę części urządzenia ulegających zużyciu lub starzeniu, takich jak regulatory ciśnienia, węże, zawory odcinające:

- 10 lat przy korzystaniu w celach prywatnych
- przy korzystaniu w celach służbowych 10 lat

- 6 lat przy korzystaniu w celach prywatnych
- przy korzystaniu w celach służbowych 9 lat

PRZERWANIE EKSPLOATACJI

Zamknąć zawór butli z gazem, a następnie armaturę odcinającą podłączonych odbiorników. W przypadku nieużywania urządzenia zasilanego gazem ciekłym wszystkie zawory powinny być zamknięte.

WSKAZÓWKA
Aby uniknąć wycieku gazu, wszystkie wolne przyłącza doprowadzające gaz w instalacji należy szczelnie zamknąć przy użyciu odpowiedniego zamknięcia.

UTYLIZACJA

W celu ochrony środowiska naturalnego nie utylizować naszych produktów razem z odpadami komunalnymi.
Produkt należy oddać do miejscowego punktu zbiórki lub odzysku surowców wtórnych.

RĘKOJMIA

Zapewniemy prawidłowe działanie i szczelność produktu w okresie wymaganym ustawą. Zakres rękojmi jest zgodny z § 8 naszych Warunków dostaw i płatności.

DANE TECHNICZNE

Wersja długa	D. maks. mm	S.maks. mm	W. maks. mm
KSV-AB2	80	72	91
KSV-AB3	128	72	91
KSV-AB4	176	72	91
Wersja krótka	**D. maks. mm**	**S.maks. mm**	**W. maks. mm**
KSV-AB2	70	72	91
KSV-AB3	99	72	91
KSV-AB4	130	72	91

Maks. dopuszczalne ciśnienie: PS 16 bar
Materiał obudowy: CW617N-MS (mosiądz)
Zakres temperatur otoczenia: -20°C do +60°C

ZMIANY TECHNICZNE

Wszystkie informacje zawarte w niniejszej instrukcji montażu i obsługi przygotowano na podstawie wyników kontroli produktu. Są one zgodne z obecnym stanem wiedzy oraz stanem prawnym i właściwymi normami obowiązującymi w momencie wydania.
Zmiany parametrów technicznych, błędy drukarskie i omyłki zastrzeżone. Wszelkie ilustracje służą celom wizualizacyjnym i mogą odbiegać od wersji rzeczywistej.

SL

- Ta proizvod uporabljajte šele, ko podrobno preberete navodila za montažo in uporabo.
- Za vašo varnost upoštevajte vse varnostna obvestila v teh navodilih za montažo in uporabo.
- Do drugih oseb se obnašajte odgovorno.

VZDRŽEVANJE

Proizvoda v primeru pravilne MONTAŽE in UPORABE ni treba vzdrževati.

POPRAVILO

Če ukrepi, ki so navedeni v točki ZAGON, ne privedejo do pravilnega ponovnega zagona in ne obstaja konstrukcijska napaka, je treba proizvod poslati na pregled k proizvajalcu.
V primeru nepooblaščenih posegov garancija preneha veljati.

ODPRAVLJANJE NAPAK

Vzrok napake ➜ Ukrep

⚠ Vonj plina
Uhajajoč utekočinjen plin je izjemno vnetljiv!
Lahko povzroči eksplozije.
➜ Zaprite dovod plina!
➜ Ne uporabite električnih stikal!
➜ Ne telefonirajte v prostoru za plinsko jeklenko ①, ② ali ③!
➜ Dobro prezračite prostore!
➜ Izklopite napravo z utekočinjenim plinom!
➜ Pokličite strokovno službo!

Ni plinskega pretoka:
➜ Odprite ventil jeklenke ali zaporni ventil.
➜ Postavite prekucno(e) ročico(e) v položaj **»Odprto-ZELENO-I«.**
Še vedno ni plinskega pretoka:
➜ Pošljite izdelek proizvajalcu, da ga preveri.

ZAMENJAVA

V primeru kakršne koli obrabe in uničenja izdelka ali dela izdelka je le-te treba zamenjati. Po zamenjavi izdelka bodite pozorni na MONTAŽO, KONTROLO TESNOSTI in SPUŠČANJE V POGON!
Če želite pod normalnimi pogoji delovanja zagotoviti brezhibno delovaje instalacije, po potrebi zamenjajte sestavne dele naprave, ki so se obrabili ali so zastareli, kot so npr. regulatorji tlaka, cevni vodi, zaporne naprave.

- 10 let ob zasebni uporabi,
- 10 let ob obrtni uporabi

- 6 let ob zasebni uporabi,
- 9 let ob obrtni uporabi

ZAUSTAVITEV

Zaprite ventil plinske jeklenke, nato pa še zaporne ventile priključenih porabnikov. Če sistema na utekočinjen naftni plin ne uporabljate, naj bodo vsi ventili zaprti.

OBVESTILO
Vse proste priključke v dovodnih cevi sistemov na utekočinjen naftni plin je treba tesno zapreti z ustreznim tesnilom.

ODSTRANJEVANJE

Zaradi zaščite okolja naših proizvodov ni dovoljeno odstranjevati s hišnimi odpadki.
Proizvod je treba odstraniti prek krajevnih zbirališč ali deponij za reciklirane surovine.

GARANCIJA

Jamčimo, da bo proizvod v zakonsko predpisanem obdobju deloval in tesnil, kot je treba. Obseg naše garancije se ravna po 8. členu naših pogojev za dostavo in plačilo.

TEHNIČNI PODATKI

Dolga različica	D maks. mm	Š maks. mm	V maks. mm
KSV-AB2	80	72	91
KSV-AB3	128	72	91
KSV-AB4	176	72	91
kratka različica	**D maks. mm**	**Š maks. mm**	**V maks. mm**
KSV-AB2	70	72	91
KSV-AB3	99	72	91
KSV-AB4	130	72	91

Največji dovoljeni tlak: PS 16 barov
Material ohišja: CW617N-MS (Medenina)
Temperatura okolice: -20 °C do +60 °C

TEHNIČNE SPREMEMBE

Vsi podatki v teh navodilih za montažo in uporabo so rezultati preverjanja proizvoda in odgovarjajo tako takratnemu znanju kot tudi stanju zakonodaje in zadevnih norm ob datumu izdaje.
Pridržujemo si pravico do spremembe tehničnih podatkov, tiskarskih napak in napak.
Vse slike imajo ilustrativen namen in se lahko razlikujejo od dejanske izvedbe.

Regler- und Armaturen-Gesellschaft mbH & Co. KG
Obernbreiter Straße 2 - 18 • 97340 Marktbreit/ Germany
Telefon: 09332 404-0 • Telefax: 09332 404-49
E-Mail: info@gok.de • Internet: www.gok.de • www.gok-blog.de